MANUALE D'USO E MANUTENZIONE

OSMO CT8

Il marchio “SAE” appartiene a S.A.E. snc di Calore G. & C. che si riserva tutti i diritti e ne vieta espressamente ogni uso non autorizzato.

Manuale d’istruzioni **“OSMO CT8”**
Rev. 02 Maggio 2018. Tutti i diritti riservati.

Nessuna part del presente manuale d’uso e manutenzione può essere copiata, riprodotta e diffusa in qualsiasi mezzo fisico e/o elettronico, senza l’autorizzazione e il permesso scritto di S.A.E. snc.

Prima di installare e utilizzare questa apparecchiatura, l’utilizzatore finale deve leggere attentamente e in ogni sua parte il presente manuale d’uso e manutenzione.

Questo manuale è pubblicato da S.A.E. snc e fornisce all’utilizzatore finale le principali informazioni di carattere generale in grado di evitare danni a se stessi e alle apparecchiature. Per un uso sicuro e soddisfacente del prodotto l’utilizzatore deve attenersi scrupolosamente a quanto indicato nel presente manuale d’istruzioni, effettuando inoltre un corretto programma di manutenzione ordinaria.

Per la manutenzione ordinaria e straordinaria dell’apparecchiatura è indispensabile utilizzare parti di ricambio e accessori originali.

S.A.E. snc declina ogni responsabilità per eventuali danni procurati all’apparecchio, alle persone o alle cose, derivanti dalla non osservanza delle norme contenute nel presente manuale. Rimane in ogni caso esclusa qualsiasi altra responsabilità ed obbligazione per altre spese, danni e perdite dirette e indirette, incidentali, speciali e consequenziali derivanti dall’uso o dalla impossibilità dell’uso dell’apparecchiatura, sia totale che parziale.

S.A.E. snc si riserva il diritto in qualsiasi momento e senza alcun preavviso, di apportare al documento le eventuali modifiche necessarie alla correzione di errori tipografici e imprecisioni o all’incremento delle informazioni e aggiornamento delle caratteristiche tecniche del prodotto.

INDICE GENERALE

1.0	**INFORMAZIONI GENERALI**	Pag. 4
1.1	Avvertenze	Pag. 5
2.0	**GARANZIA**	Pag. 6
3.0	**INTRODUZIONE**	Pag. 7
4.0	**DATI TECNICI**	Pag. 8
5.0	**DESCRIZIONE PRODOTTO**	Pag. 9
5.1	Schema idraulico	Pag. 10
6.0	**COLLEGAMENTO IDRAULICO**	Pag. 11
6.1	**ISTRUZIONI PER L'INSTALLAZIONE**	Pag. 12
8.0	**MANUTENZIONE ORDINARIA**	Pag. 17
8.1	Sostituzione Filtri	Pag. 18
8.2	Sostituzione membrana a Osmosi Inversa	Pag. 19
8.4	Problematiche	Pag. 20
9.0	**INATTIVITA'**	Pag. 21
10.0	**SCHEDA DI MANUTENZIONE**	Pag. 22

1.0 INFORMAZIONI GENERALI

Caro cliente, grazie per aver scelto un prodotto S.A.E. snc. Tutti i nostri prodotti sono progettati e costruiti secondo particolari specifiche ed elevati standard di qualità, per adattarsi agevolmente a tutte le condizioni di utilizzo.

ATTENZIONE!!!

Prima di installare e utilizzare questo impianto ad osmosi inversa consigliamo vivamente di leggere attentante e in ogni sua parte il presente manuale d'istruzioni, in quanto contiene importanti informazioni in grado di evitare danni a se stessi e alle apparecchiature. Per ogni dubbio o chiarimento in merito all'utilizzo e alle prescrizioni di sicurezza dell'apparecchiatura è a dispostone della clientela il nostro ufficio tecnico, che dal lunedì al venerdì in orario d'ufficio (mattina 08:30 -12:30 pomeriggio 14:30-18:00) potrà fornire con professionalità tutte le informazioni tecniche necessarie al caso.

Questo manuale d'uso e manutenzione è in grado di fornire tutte le informazioni utili necessarie per una corretta installazione del prodotto e per una manutenzione appropriata che consenta di ottenere i migliori risultati e durata nel tempo, sono inoltre elencate alcune procedure utili a risolvere problematiche di funzionamento che eventualmente si vadano a creare durante il suo utilizzo. Per un uso sicuro e soddisfacente del prodotto l'utilizzatore deve attenersi scrupolosamente a quanto indicato nel presente manuale d'istruzioni, effettuando inoltre un puntuale e corretto ciclo di manutenzione ordinaria.

Attenzione: l'impianto deve essere utilizzato su acque destinate al consumo umano aventi le caratteristiche entro i limiti fissati dal D.L. 31/01 e s.m.i. riguardante le "attuazioni delle direttive 98/83/CE relativa alla qualità delle acque destinate al consumo umano". L'acqua dopo il trattamento subisce una riduzione del contenuto salino e delle concentrazioni di alcune sostanze complesse.

1.1 AVVERTENZE

- Al momento del ricevimento della merce assicurarsi dell'integrità dei materiali e in caso di danni procurati all'apparecchio e/o agli accessori, prima di compiere qualsiasi altra operazione, avvisare immediatamente il rivenditore. Verificare inoltre che all'interno della scatola siano presenti tutti gli accessori necessari per l'installazione e la manutenzione del prodotto, così come elencato al paragrafo 6.1 di pagina 12.

- Il disimballo dell'apparecchiatura deve essere effettuato in prossimità del punto d'installazione. Gli elementi dell'imballaggio (sacchetti di plastica, cartone, elementi in polistirolo, nastro adesivo, ecc.) vanno rimossi immediatamente e non devono essere lasciati alla portata dei bambini in quanto potenziale fonte di pericolo. Gli elementi dell'imballaggio sono riciclabili al 100% e per il loro smaltimento consigliamo di seguire le normative locali.

- Ogni operazione di installazione, manutenzione e verifica di funzione dell'apparecchiatura deve essere eseguito esclusivamente da personale specializzato. Prima di procedere all'installazione dell'apparecchiatura verificare l'efficienza della messa a terra e la tensione di rete. Prima del collegamento idraulico verificare inoltre che la pressione di rete sia compresa fra 1 e 3 bar. Se la pressione di rete è superiore a 3 bar, a monte dell'apparecchiatura dovrà essere installato **obbligatoriamente** un riduttore di pressione per evitare danni alle parti idrauliche e/o malfunzionamenti. Qualora, invece, sia inferiore ai 1 bar si dovrà provvedere all'installazione di un kit pompa di pressurizzazione.

- **Nella fase di imballaggio il circuito idraulico dell'apparecchiatura viene riempito con una soluzione conservante e antibatterica che protegge la membrana a osmosi inversa e scongiura l'insorgenza di cariche batteriche durante le operazioni di trasporto e di stoccaggio. Durante la procedura di avviamento, prima di utilizzare l'acqua per uso potabile e/o alimentare, consigliamo vivamente di lasciare scorrere l'acqua per alcuni minuti per rimuovere eventuali residui di lavorazione ed eliminare eventuali odori e sapori sgradevoli sviluppati da tubazioni, filtri e raccordi nuovi.**

- Per la manutenzione ordinaria e straordinaria dell'apparecchiatura è indispensabile utilizzare parti di ricambio e accessori originali. Il costruttore declina ogni responsabilità per eventuali danni procurati all'apparecchio, alle persone o alle cose, derivanti dalla non osservanza delle norme contenute nel presente manuale di uso e manutenzione.

2.0 GARANZIA

S.A.E. snc garantisce che questo apparecchio è esente da difetti di fabbricazione ed è stato preventivamente sottoposto con esito positivo ad accurati controlli e a severi test di collaudo. La garanzia ha valore per un periodo di **24 MESI (ventiquattro)** a partire dalla data di consegna e a tal proposito farà fede il documento fiscale comprovante l'acquisto. Entro i suddetti termini S.A.E. s'impegna a fornire gratuitamente i pezzi di ricambio per la sostituzione di quelle parti che, a suo insindacabile giudizio, presentano difetti di fabbricazione, oppure ad effettuarne la riparazione presso la sede di Padova o presso i centri di assistenza tecnica autorizzati. In ogni caso S.A.E. avrà la facoltà di sostituire l'apparecchio qualora i rimedi citati siano stati con esito negativo o risultino impossibili o eccessivamente onerosi. L'eventuale sostituzione o riparazione in garanzia non prolungherà e non rinnoverà la durata del periodo di garanzia e l'apparecchio o le parti sostituite dovranno essere restituite alla S.A.E. che ne riacquisterà la proprietà. Non è ammesso l'invio del prodotto alla casa madre senza esplicita autorizzazione scritta e in ogni caso S.A.E. non è tenuta direttamente a fornire assistenza tecnica sul posto. S.A.E. si riserva il diritto di respingere eventuali colli non correttamente imballati o privi dei necessari documenti attestanti l'autorizzazione al reso. L'eventuale assistenza tecnica sul posto dovuta a malfunzionamenti che non ricadano nella copertura della garanzia è in ogni caso soggetta al pagamento dei normali costi di manodopera, ricambi, materiali di consumo, spese di viaggio e di trasferta. Nel caso in cui sia stato il rinvio del prodotto alla casa madre, il cliente dovrà pagare i costi di spedizione sia in andata che in ritorno, provvedendo inoltre a imballare correttamente l'apparecchiatura per evitare danni durante il trasporto, in ogni caso S.A.E. non si riterrà responsabile di eventuali danni procurati all'apparecchio sia durante il viaggio di andata che di ritorno all'acquirente. Durante il periodo di validità della garanzia S.A.E. può, a sua discrezione, riparare o sostituire l'apparecchio difettoso o fornire parti di esso in sostituzione di quelle difettose. Se S.A.E. o il centro di assistenza tecnica autorizzato accerta la presenza di difetti di costruzione, l'utente avrà il diritto alla riparazione o sostituzione gratuita delle parti difettose. La garanzia è valida solo se il prodotto è stato installato rispettando le normative vigenti, in ogni caso sono esclusi dalla garanzia gli interventi inerenti l'installazione e l'allacciamento alla linea di alimentazione, nonché tutte quelle parti sottoposte anormale usura durante il funzionamento, così come descritto al paragrafo 9.0 di pagina 27 (manutenzione ordinaria). La presente garanzia non è valida nel caso in cui l'apparecchiatura venga utilizzata senza rispettare le istruzioni riportate nel presente libretto di uso e manutenzione, venga smontata o modificata da personale non autorizzato, oppure per la manutenzione ordinaria e straordinaria sia stato fatto uso di ricambi non originali. La garanzia inoltre non ha effetto in caso di inadempimento degli obblighi contrattuali, uso anomalo ed improprio, negligenza e trascuratezza nell'uso e nella manutenzione. Rimane in ogni caso esclusa qualsiasi responsabilità ed obbligazione per altre spese, danni, perdite dirette e indirette, incidentali, speciali e consequenziali derivanti dall'uso o dalla impossibilità d'uso dell'apparecchiatura sia totale che parziale. Allo scadere dei 24 mesi di garanzia S.A.E. si riterrà sciolta da ogni responsabilità e dagli obblighi precedentemente descritti. Per ogni controversia è competente in linea esclusiva il foro giudiziario di Padova.

3.0 INTRODUZIONE

Nonostante i continui controlli e le innumerevoli analisi chimiche e batteriologiche effettuate ogni giorno sulle reti di distribuzione dell'acqua potabile, è sempre più frequente riscontrare sulla stessa la presenza di odori e sapori sgradevoli, oltre a sostanze indesiderate di vario tipo. Il cloro e le altre sostanze chimiche utilizzate per la disinfezione degli acquedotti, oltre all'ossido di ferro sviluppato dalla corrosione delle tubazioni in metallo. Spesso rendono l'acqua che sgorga nei nostri rubinetti di gusto sgradevole e di aspetto e colore tutt'altro che rassicurante.

Da oggi "Osmo CT8" elimina tutti questi problemi e grazie alla tecnologia utilizzata, ogni famiglia potrà godere del beneficio di avere a casa propria una sorgente di acqua pur, investendo una cifra che risulterà nettamente inferiore rispetto a quella spesa fino ad oggi per l'acquisto di acqua minerale in bottiglia. "Osmo CT8" è un'apparecchiatura di ultima generazione che sfrutta la capacità selettiva di speciali membrane semipermeabili a osmosi inversa per produrre acqua osmotizzata con un alto livello di qualità. E' in grado di rimuovere dall'acqua le varie sostanze indesiderate, mantiene il giusto equilibrio salino necessario all'organismo e garantisce l'eliminazione e/o l'abbattimento di sedimenti, cloro, sodio, nitrati, pesticidi, inquinanti chimici, batteri e virus eventualmente presenti nell'acqua.

L'acqua prodotta da "Osmo CT8", leggera, pura e di gusto gradevole è paragonabile alle migliore acque oligominerali in bottiglia. Mantiene i Sali minerali necessari all'organismo ed è ottima per bere, cucinare, fare ghiaccio, thè, tisane, lavare la frutta e la verdura.

"Osmo CT8" risolve definitivamente il problema dell'acquisto di acqua minerale in bottiglia, eliminando così i costi e disagi di approvvigionamento. L'impianto è in grado di erogare acqua pura per tutta la famiglia, ottima per bere e ideale per cucinare. E' costruito utilizzando solo i migliori materiali ed i più avanzati sistemi di lavorazione e viene fornito completo di kit di montaggio per una semplice e corretta installazione.

4.0 DATI TECNICI

Produzione giornaliera	190 l/giorno
Pressione di alimentazione min. / max.	1 - 3 bar
Temperatura acqua di alimentazione	+5°C / +35°C
Salinità acqua di alimento massima	1.000 ppm (TDS)
Capacità membrana	50 GPD
1°3°pre-filtro	FT-82 PP 5µ
2°pre-filtro	FT-83 (G.A.C.) Carbon
Post-filtro	Post-remineralizzante
Kit di montaggio	sì
Rubinetto di erogazione	Mod. Long Reach
Raccordi tubazioni	Ø 1/4”
Dimensioni impianto Larg. x Lung. x Alt.	14 x 34 x 44,5 cm
Dimensioni vaso di stoccaggio	13 L

5.0 DESCRIZIONE PRODOTTO

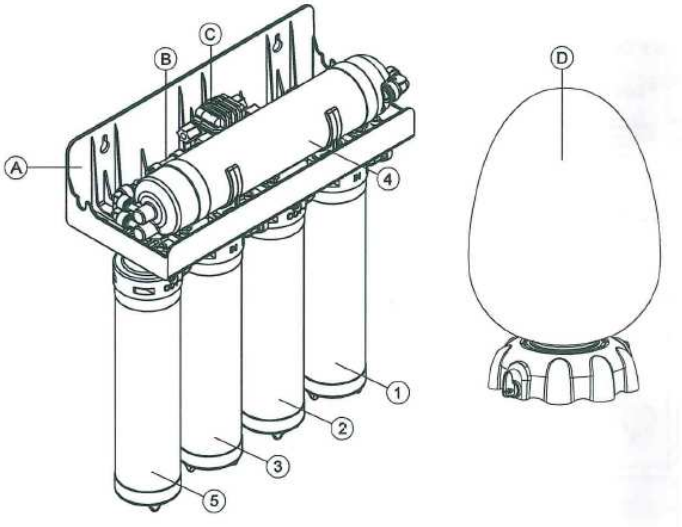

A	Staffa	1	Pre-filtro 1° Stage
B	Valvola di ritegno	2	Pre-filtro 2° Stage
C	Valvola di chiusura (shut-off)	3	Pre-filtro 3° Stage
D	Vaso d’espansione Q-PACK	4	Membrana 4° Stage
		5	Post-filtro 5° Stage

5.1 SCHEMA IDRAULICO

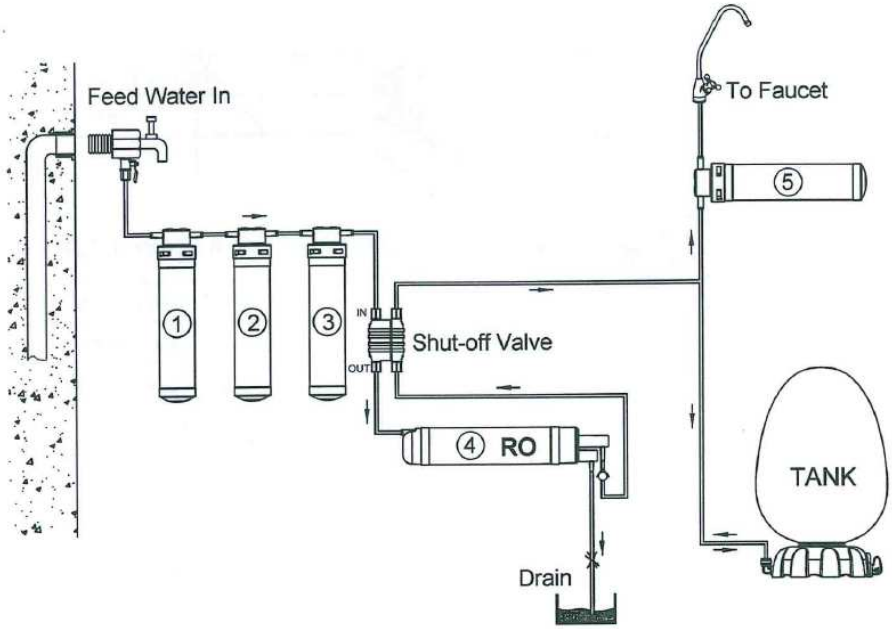

6.0 COLLEGAMENTO IDRAULICO

Il collegamento idraulico deve essere eseguito in entrata e uscita e in scarico della apparecchiatura, così come indicato nella seguente figura.

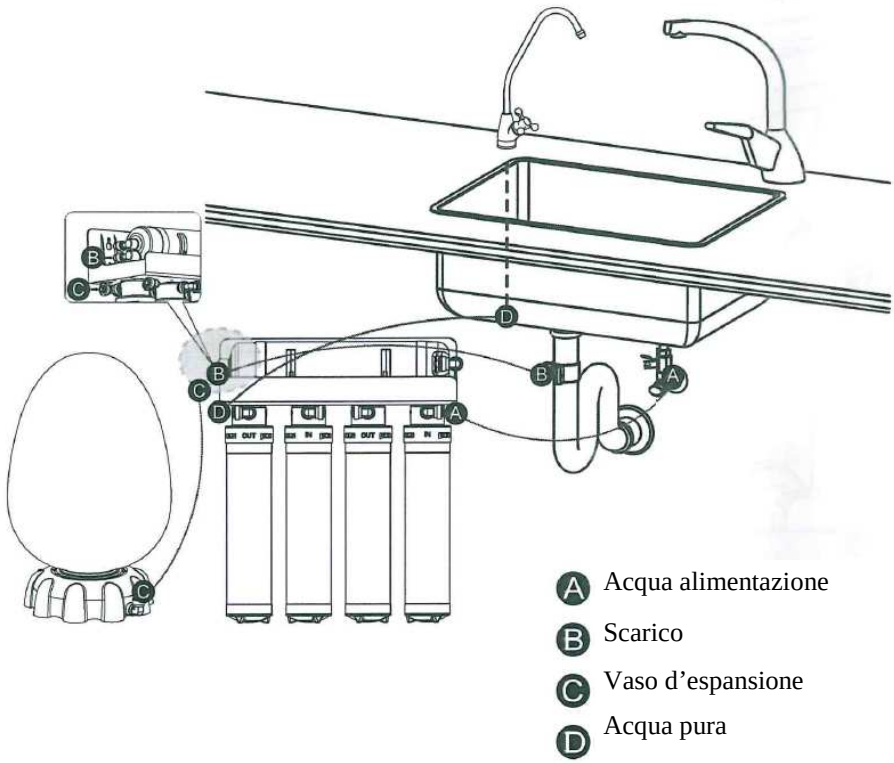

6.1 ISTRUZIONI PER L'INSTALLAZIONE

Di seguito elenchiamo le principali fasi di montaggio necessarie per una corretta e veloce installazione dell'apparecchiatura all'interno del sottolavello di cucina. Queste indicazioni vengono fornite solo a titolo informativo e in ogni caso no abilitano l'utente ad eseguire autonomamente l'istallazione dell'apparecchiatura.

Collegamento tubo di alimentazione

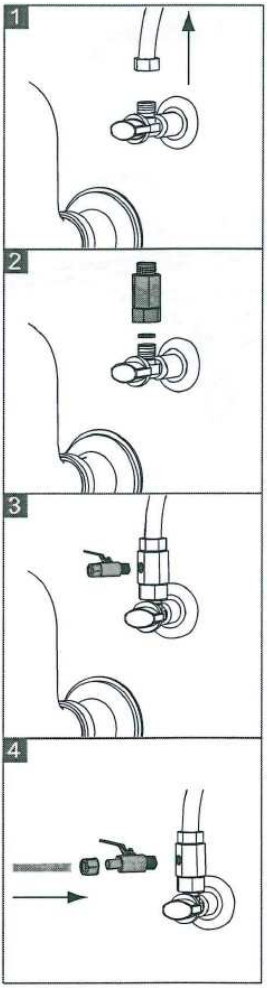

FASE 1: chiudere il rubinetto dell'acqua fredda e disconnettere il tubo flessibile.

FASE 2: avvolgere diversi giri di teflon sul nuovo connettore dell'acqua di alimentazione e installarlo la guarnizione sulla valvola di alimentazione dell'acqua fredda esistente.

FASE 3: reinstallare il tubo flessibile esistente sul nuovo connettore. Avvolgere diversi giri di teflon sulla valvola a sfera ed installarla sul connettore.

FASE 4: riferimento a pag. 12 tubo A. connettere il tubo in polietilene e completare l'assemblaggio.

Collegamento fascetta di scarico

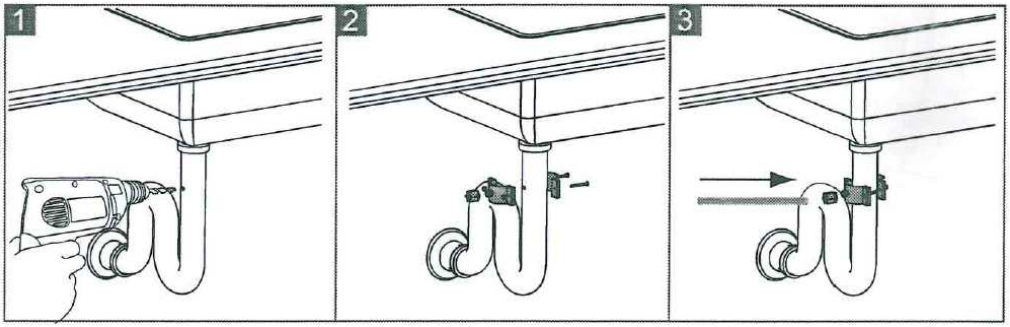

1. Fare un foro da 6mm sul tubo di scarico esistente.
2. Fissare la fascetta di scarico con l'estremità in corrispondenza del foro.
3. Riferimento pag. 12 B. Connettere il tubo in polietilene e completare il collegamento allo scarico.

Collegamento vaso di stoccaggio

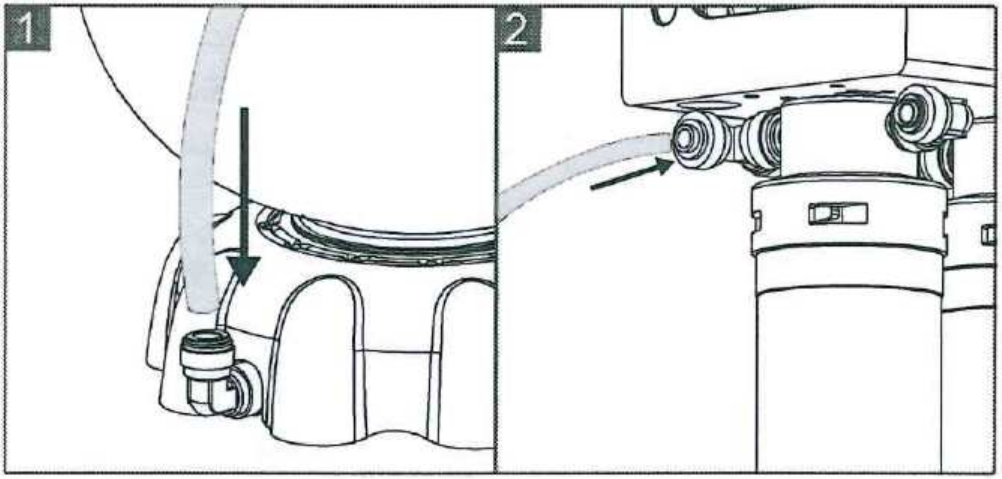

1. Connettere il tubo in polietilene all'attacco rapido.
2. Riferimento pag. 12 C. Connettere un'estremità del tubo in polietilene al vaso di stoccaggio mentre l'altra estremità alla testata del filtro.

Installazione rubinetto

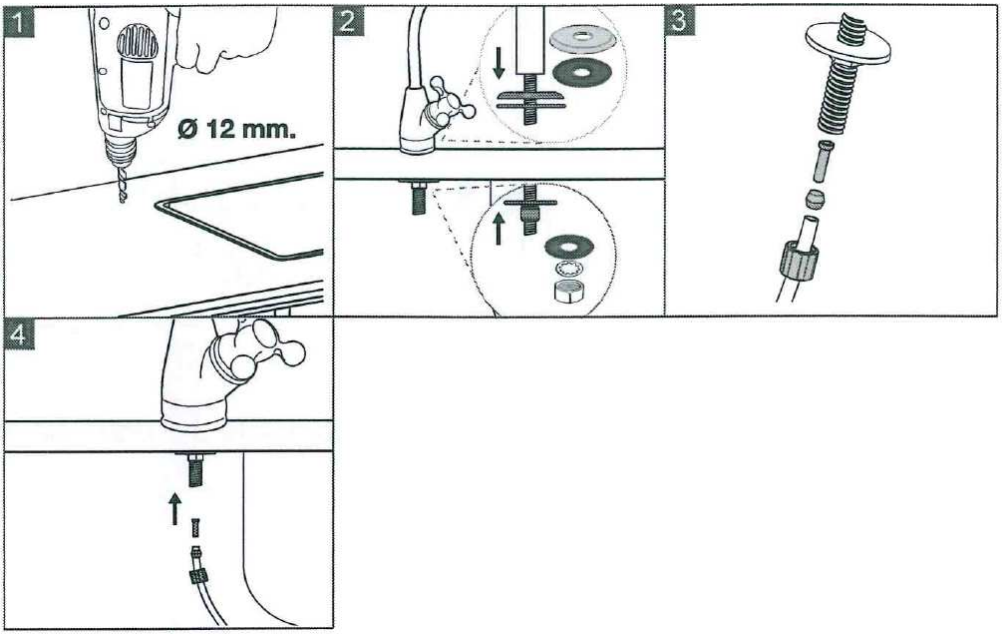

1. Fare un foro da 12mm sul bordo sinistro o destro del lavello.
2. Installare il rubinetto sul foro fissandolo da sotto al lavello.
3. Far scorrere il dado dal fondo del rubinetto sull'estremità del tubo. Quindi posizionare l’ogiva sull'estremità del tubo e farlo scivolare verso il basso di circa 2 centimetri dall'estremità del tubo. Posizionare il distanziatore nell'estremità del tubo
4. Riferimento pag. 12 D. Connettere il tubo in polietilene sul fondo del rubinetto e fissare il dado per completare l’assemblaggio del rubinetto.

Avviso prima dell’uso

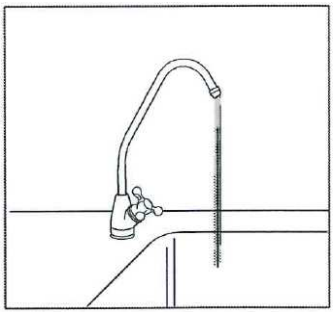

1. Assicurarsi che tutte le connessioni e i filtri siano installati correttamente
2. Riempire e scaricare completamente il vaso di sotccaggio.

Come fissare l’impianto al muro

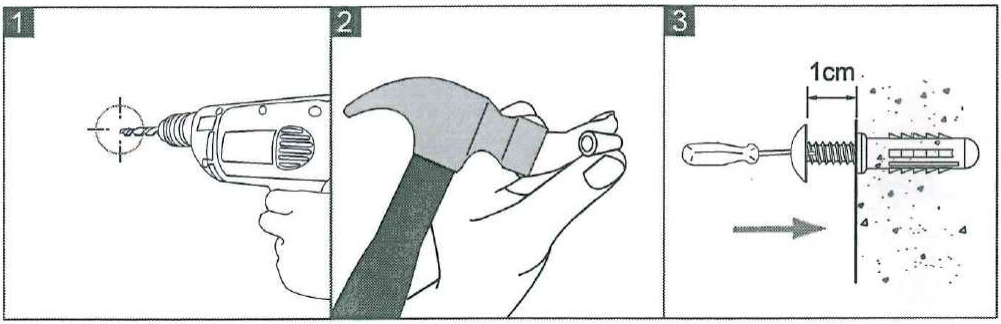

1. Fare un foro da 6mm sul muro in corrispondenza dei punti di ancoraggio dell’impianto.
2. Inserire i tasselli sui fori.
3. Utilizzare un giravite per fissare le viti lasciando una sporgenza di circa 10mm.

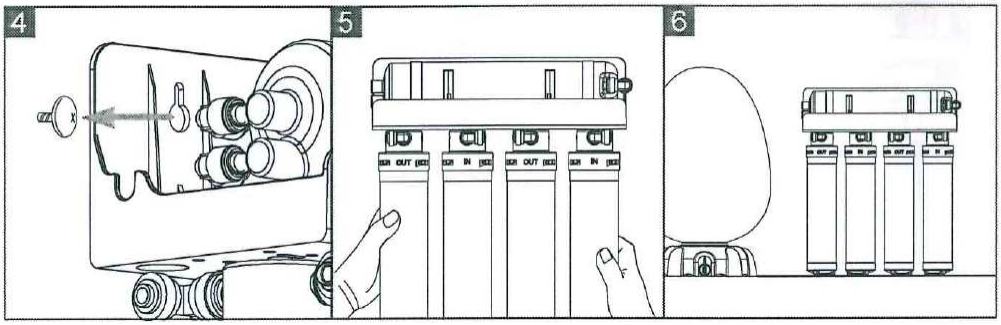

4. Inserire le viti all’interno dei fori della staffa.
5. Appendere il purificatore ed il lavoro è finito.
6. L’impianto può anche essere posizionato sul bancone appoggiato al muro.

ATTENZIONE NOTE IMPORTANTI !!!

I tubi flessibili in plastica forniti in dotazione e utilizzati per il collegamento del raccordo di presa acqua fredda, del raccordo di scarico, del rubinetto e del vaso di stoccaggio, devono essere lasciati un po' più lunghi del necessario (circa 0,5 mt.), per permettere lo spostamento dell'impianto durante le operazioni di manutenzione ordinaria e di sostituzione dei filtri a cartuccia.

A monte dell'impianto, nei casi in cui l'acqua di alimentazione sia superiore a **3 bar max** consentiti, deve essere installato **obbligatoriamente** un riduttore di pressione per evitare che le forti sollecitazioni e i "colpi d'ariete" provocati dall'eccessiva pressione di alimentazione vadano a danneggiare le parti idrauliche dell'apparecchiatura.

Tutti i materiali supplementari utilizzati per il collegamento idraulico dell'apparecchiatura devono essere possibilmente del tipo in materiale plastico e in ogni caso conformi alla normativa vigente relativa alle caratteristiche dei materiali destinati a venire in contatto con acqua potabile.

7.0 MANUTENZIONE ORDINARIA

La pulizia esterna dell'apparecchio deve essere eseguita esclusivamente con un panno morbido e prodotti detergenti non abrasivi per evitare che gli stessi vadano a rovinare le rifinitura esterne, inoltre non devono essere utilizzati a tal scopo getti d'acqua a pressione che potrebbero rovinare i componenti elettrici ed elettronici. L'apparecchiatura lavora in automatico e non ha bisogno di particolari lavori di manutenzione, le uniche operazioni di manutenzione ordinaria da effettuare, sono estremamente semplici e richiedono un investimento di tempo limitato. Principalmente è richiesta la sostituzione dei filtri a cartuccia con frequenza di 6/12 mesi mentre la membrana a osmosi inversa ha una durata molto variabile in funzione della qualità dell'acqua di alimentazione e del suo grado di utilizzo. Per la manutenzione ordinaria e straordinaria è indispensabile utilizzare parti di ricambio originali.

ATTENZIONE !!!

Qualsiasi operazione di manutenzione dell'apparecchiatura deve essere effettuata esclusivamente da personale specializzato. Le seguenti indicazioni sono fornite a titolo informativo e in ogni caso no abilitano l'utilizzatore ad eseguire autonomamente le seguenti operazioni di manutenzione. Dopo ogni intervento di manutenzione o sostituzione di qualsiasi filtro o componente idraulico, l'apparecchiatura deve essere nuovamente sottoposta a trattamento di disinfezione con prodotto chimico biocida, in grado di sterilizzare il circuito idraulico e scongiurare eventuali inquinamenti batteriologici. Al riavvio dell'apparecchiatura lasciar scorrere l'acqua per rimuovere i residui di disinfettate ed eliminare eventuali cattivi sapori sviluppati dal prodotto chimico utilizzato, dai filtri e/o dai materiali nuovi appena installati.

8.1 Sostituzione Filtri (per 1°, 2° 3° e 5° stadio)

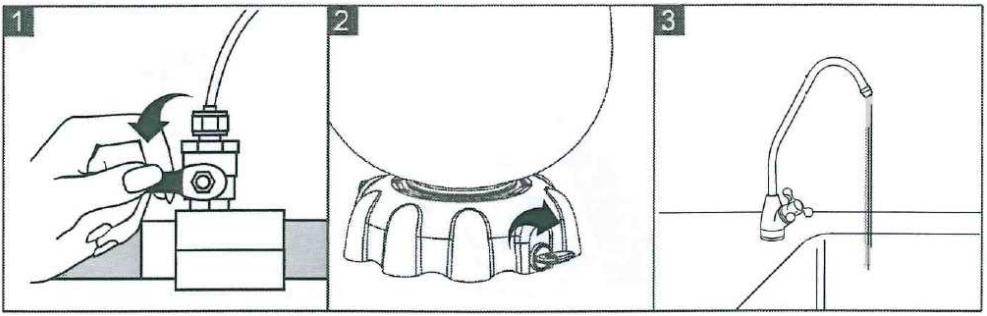

1. Chiudere l’acqua in alimentazione
2. Chiudere la valvola del vaso di stoccaggio.
3. Aprire il rubinetto e lasciare scaricare la pressione

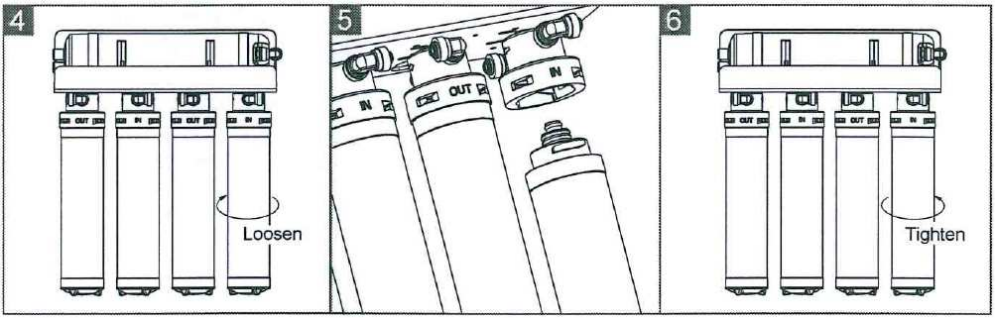

4. Seguire la direzione della freccia per svitare il vecchio filtro
5. Sostituire il filtro
6. Seguire la direzione della freccia per avvitare il nuovo filtro.

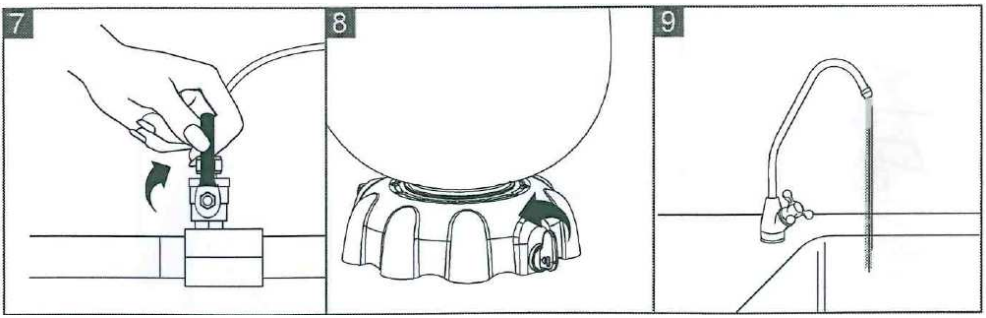

7. Aprire il rubinetto di alimentazione
8. Aprire il rubinetto del vaso di stoccaggio
9. Lasciare che il vaso d’espansione si riempia per poi svuotarlo completamente prima dell’uso.

8.2 Sostituzione membrana ad Osmosi Inversa

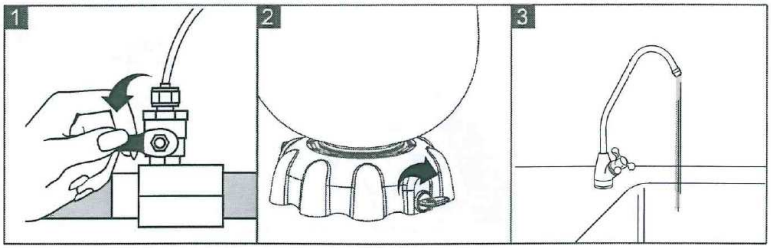

1. Chiudere l’acqua in alimentazione
2. Chiudere la valvola del vaso di stoccaggio.
3. Aprire il rubinetto e lasciare scaricare la pressione

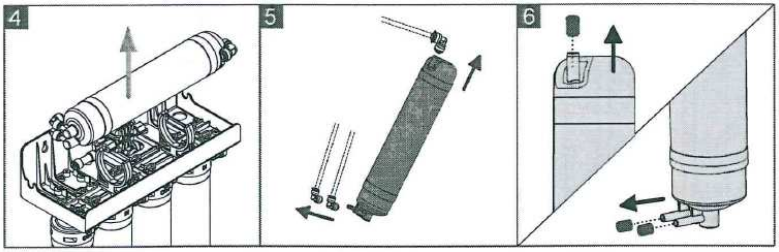

4. Estrarre le membrana monouso dalle staffe.
5. Rimuovere i connettori a gomito dalle estremità della vecchia membrana.
6. Rimuovere i cappucci di protezione dalle estremità della nuova membrana.

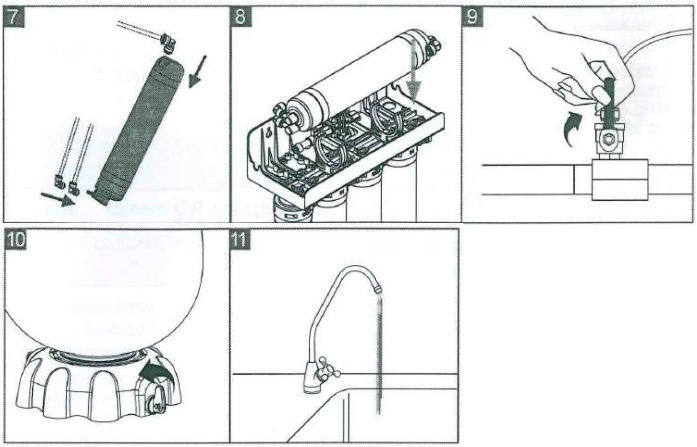

7. Connettere tutti i raccordi.
8. Inserire la membrana sulle staffe
9. Aprire l’acqua
10. Aprire il rubinetto del vaso di stoccaggio
11. Lasciare che il vaso d’espansione si riempia per poi svuotarlo completamente prima dell’uso.

8.4 PROBLEMATICHE

PROBLEMA	POSSIBILI CAUSE	SOLUZIONI
1) La produzione di acqua è insufficiente	*La membrana è intasata	Sostituire la membrana
2) La produzione di acqua è nulla	* La valvola shut-off è difettosa.	Provvedere alla sostituzione della valvola shut-off.
3) L'impianto scarica continuamente	* La valvola shut-off è difettosa. * La pressione di rete è insufficiente. * La pressione di carico del serbatoio è eccessiva	Provvedere alla sostituzione della valvola shut-off. Verificare la pressione di rete ed eventualmente installare un kit di pressurizzazione. Verificare la pressione di carico del serbatoio deve essere pari al 20% della pressione di rete.
4) Il getto d'acqua dal rubinetto di erogazione crolla velocemente	* Il serbatoio di stoccaggio è scarico d'aria * Il serbatoio è bucato	Verificare la pressione di carico del serbatoio deve essere pari al 20% della pressione di rete. Sostituire il serbatoio.

9.0 INATTIVITA’

Se il periodo di inattività è inferiore a 1 settimana non è necessario effettuare nessun tipo di intervento. Alla rimessa in funzione dell’apparecchiatura, prima di utilizzare l’acqua per uso potabile e/o alimentare, scaricare completamente il vaso di stoccaggio.

Nel caso in cui l’apparecchio debba restare inattivo per diverso tempo, consigliamo invece di scollegare l’apparecchiatura dalla rete idrica ed elettrica. Per escludere dalla rete idrica agire sull’apposito rubinetto di arresto, mentre per isolarlo elettricamente sfilare la spina di alimentazione.

ATTENZIONE !!!

Qualsiasi operazione di manutenzione ordinaria e straordinaria dell’apparecchiatura deve essere effettuata esclusivamente da personale specializzato. Le seguenti informazioni sono fornite a titolo informativo e in ogni caso non abilitano l’utilizzatore ad eseguire autonomamente le operazioni di manutenzione.

Se si prevede che il periodo di sosta sia superiore ai 15 giorni, il circuito idraulico deve essere riempito preventivamente con una soluzione al 5% di un nostro speciale formulato liquido conservante e antibatterico, in grado di proteggere la membrana a osmosi inversa per lunghi periodi e scongiurare l’insorgenza di cariche batteriche all’interno dei filtri a cartuccia, nella membrana a osmosi inversa e nel circuito idraulico dell’apparecchiatura.

Attenzione !!! Alla rimessa in funzione dell’impianto dovranno essere nuovamente seguite tutte le operazioni riportate nel paragrafo 7 di pagina 17 (avviamento e regolazione).

Il nostro ufficio tecnico è a vostra completa disposizione per fornire le informazioni tecniche necessarie per la preparazione della soluzione di prodotto conservante e per descrivere nei dettagli la corretta procedura da eseguire per il riempimento del circuito idraulico dell’apparecchiatura.

10.0 SCHEDA DI MANUTENZIONE

	DATA	DESCRIZIONE OPERAZIONE ESEGUITA
1		
2		
3		
4		
5		
6		
7		
8		
9		
10		
11		
12		
13		
14		
15		
16		
17		
18		
19		
20		
21		

S.A.E. TRATTAMENTO ACQUA
V.le A. Palladio 11/1 - 35020 Sant'Angelo di P. (PD)
Tel. 049 9710500 - Fax 049 9705604
www.saetrattamentoacqua.it
info@saetrattamentoacqua.it