SCHEDA TECNICA

ADDOLCITORE CLACK

REV. 2 del 21/02/2017

Finalità
Addolcitori automatici a doppio corpo (tino sale separato) a comando volumetrico e/o cronometrico.

Principio di funzionamento
Questi addolcitori sono comandati da una valvola di automatica concepita come il principale centro di controllo per tutti i cicli di addolcimento.
La valvola di controllo può essere impostata per rigenerare sul volume (il consumo di una predeterminata quantità di acqua) e/o cronometricamente (passaggio di un determinato numero di giorni).
La valvola di controllo è caratterizzata dal design ed elettronica unica consentire all'utilizzatore di selezionare la sequenza del ciclo di rigenerazione, così come i tempi delle fasi.

I cicli di rigenerazione disponibili sono:
• Controlavaggio
• Risciacquo
• Aspirazione Salamoia
• Reintegro Salamoia (questo ciclo può essere impostato come pre o post-rigenerazione)
• Fine (si completa processo di rigenerazione e di ritorno valvola di controllo di posizione di servizio)
La valvola di controllo può essere impostata per rigenerare immediatamente o in occasione dell'ora programmata.
Ci sono tre impostazioni scelte per:
1. "NORMAL" la rigenerazione si verifica in un'ora preimpostata.
2. "on 0" la rigenerazione si verifica quando raggiunge la capacità è pari a zero.
3. "NORMAL" e "on 0" si intende la rigenerazione si verifica all'ora preimpostata a meno che la capacità non raggiunga lo zero. Se il volume raggiunge la capacità zero la rigenerazione inizierà 10 minuti dopo che non vi è stato utilizzo di acqua.

Caratteristiche principali
Le valvole elettroniche possono aver partenza della rigenerazione volumetrica e/o cronometrica.
I parametri di funzionamento sono completamente programmabili in modo tale da ottimizzare il sistema sotto tutti i punti di vista.
Sono impostabili fino a 9 fasi per ciclo rigenerativo e la durezza è programmabile sia in ppm che in °F.
Una caratteristica unica di questa valvola di controllo e la capacità di visualizzare l'effettivo utilizzo di acqua per gli ultimi 63 giorni. I valori vengono inizialmente memorizzati come "----". Ciò significa che il valore non è noto. Il conteggio del volume inizia all'ora di rigenerazione. Se l'ora di rigenerazione non è impostata (rigenerazione Immediata) il conteggio del volume inizia alle ore 00:00. Il giorno 1 è ieri, il giorno 2 al giorno prima di ieri, ecc. Man mano che i nuovi valori sono aggiunti il più vecchio scompare.
Un'altra caratteristica unica della valvola è che calcola automaticamente una riserva di capacità quando "Volume Capacity" è impostato su "AUTO" e l'ora di rigenerazione è impostata su "Normal" o "Normal + on 0". L'effettiva capacità di riserva è confrontata con la capacità immediatamente prima dell'ora di rigenerazione impostata. Una rigenerazione si verifica se l'effettiva capacità di riserva è inferiore al volume di capacità rimanente. L'attuale riserva è calcolata utilizzando la stima della capacità di riserva e di adeguamento in su o in giù in base all'effettivo utilizzo.

S.A.E. Snc
V.le Palladio, 11/1 - 35020 Sant'Angelo di P. (PD)
Tel. 049 97 10 500 - Fax 049 97 05 604
info@saetrattamentoacqua.it - www.saetrattamentoacqua.it

Manutenzione
L'apparecchio ha bisogno di una manutenzione ordinaria:
Pulizia del filtro posto prima dell'impianto;
Rabbocco del tino salamoia con l'apposito sale per addolcitori.

Installazione
Installare l'addolcitore su superfici piane e livellate.
Verificare che le caratteristiche di pressione e temperatura prescritte siano rispettate; in particolar modo non posizionare mai l'unità, le tubazioni (scarico e troppo pieno compresi) in ambienti in cui la temperatura scende al di sotto dei 4°C.
Tutte le tubazioni devono essere eseguite in conformità delle normative locali.
Fare in modo che la tubazione di scarico sia la più breve possibile.
Il serbatoio del sale deve essere posizionato su di un posto accessibile per il carico del sale.
Si consiglia di installare a monte dell'impianto un prefiltro di sicurezza per salvaguardare la valvola di comando da impurità che potrebbero pregiudicarne il funzionamento.
INGRESSO/USCITA: Installare un sistema di by-pass composto da n° 3 saracinesche; oppure utilizzare l'apposito by-pass (optional) da installare direttamente sulla valvola. Si consiglia di effettuare i collegamenti d'ingresso e uscita con tubazioni flessibili.
SCARICO: Verificare che lo scarico sia in grado di sopportare la portata di contro lavaggio del sistema. Evitare di elevare la linea di scarico sopra la valvola, ove possibile.

Funzionamento semiautomatico
Mediante la semplice pressione di un pulsante ed indipendente dalle programmazioni effettuate, in qualsiasi momento è possibile avviare manualmente la rigenerazione della colonna, o programmare la rigenerazione per la notte. La rigenerazione, avviata manualmente, si completerà automaticamente ed il sistema riprenderà il suo normale funzionamento, oppure sempre premendo un tasto si possono far avanzare le fasi.

Conformità
Tutti i materiali impiegati sono atossici ed idonei per l'acqua potabile come prescritto dal DM 174/04.
Inoltre sono realizzati in conformità ai DL 31/01 e al DM 25/12.
Tutta la parte elettronica funziona con corrente a bassa tensione (12V ~) prodotta da un trasformatore.

Normative di riferimento
L'installazione dell'addolcitore è prescritto dal DPR 59/09, DM 37/08 e dalle norme tecniche UNI CTI 8064, UNI CTI 8884, UNI CTI 7550.

Dotazioni
La dotazione comprende:
- Addolcitore;
- By-pass (optional cod. V3006);
- Produttore di cloro (optional cod. AA000014/2);
- 3 mt tubo di scarico;
- 1 fascetta stringitubo scarico;
- Libretto di istruzioni e garanzie;
- Kit analisi durezza;

S.A.E. Snc
V.le Palladio, 11/1 - 35020 Sant'Angelo di P. (PD)
Tel. 049 97 10 500 - Fax 049 97 05 604
info@saetrattamentoacqua.it - www.saetrattamentoacqua.it

ADDOLCITORE CLACK

Caratteristiche tecniche:

Modello	*Volume resina* lt	*Capacità ciclica max.* m^3°F	*Consumo sale max. per rigenerazione* kg	*Portata nominale* m^3/h	*Portata breve di punta* m^3/h	*Attacchi* Pollici
X-10	10	60	1,5	0,8	1,9	1”
X-15	15	90	2,3	1,2	2,0	1’’
X-20	20	120	3,0	1,5	2,5	1’’
X-30	30	180	4,5	2,5	2,9	1”
X-40	40	240	6,0	2,8	3,6	1”
X-50	50	300	7,5	3,0	4,3	1”
X-60	60	360	9,0	3,2	5,1	1”
X-70	70	420	10,5	3,4	5,6	1”
X-80	80	480	12,0	3,6	5,8	1”

Scarico: a portagomma con Ø 14 mm interno
Pressione d’esercizio: min. 1,5 - max. 5 bar
Temperatura acqua: min. 2°C - max. 40°C.
Alimentazione elettrica: 230Vac - 50Hz.
Potenza max. elettrica assorbita: 5 Watt

Ingombri:

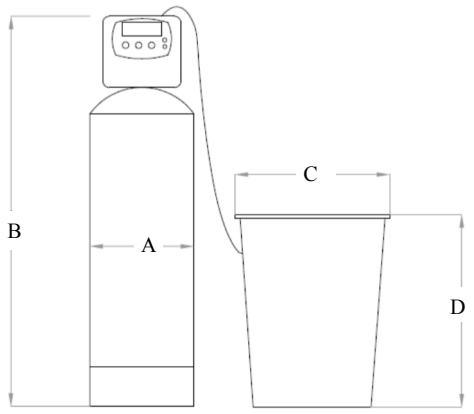

Modello	A	B	C	D	Volume Tino
	cm	cm	cm	cm	lt
X-10	22	70	31x31	90	82
X-15	20	115	31x31	90	82
X-20	22	115	31x31	90	82
X-30	26	115	31x31	90	82
X-40	26	140	56,5	84	140
X-50	26	165	56,5	84	140
X-60	31	150	56,5	84	140
X-70	33	165	56,5	84	140
X-80	37	161	56,5	112	190

S.A.E. Snc
V.le Palladio, 11/1 - 35020 Sant’Angelo di P. (PD)
Tel. 049 97 10 500 - Fax 049 97 05 604
info@saetrattamentoacqua.it - www.saetrattamentoacqua.it

ADDOLCITORE CLACK

Schema d'installazione

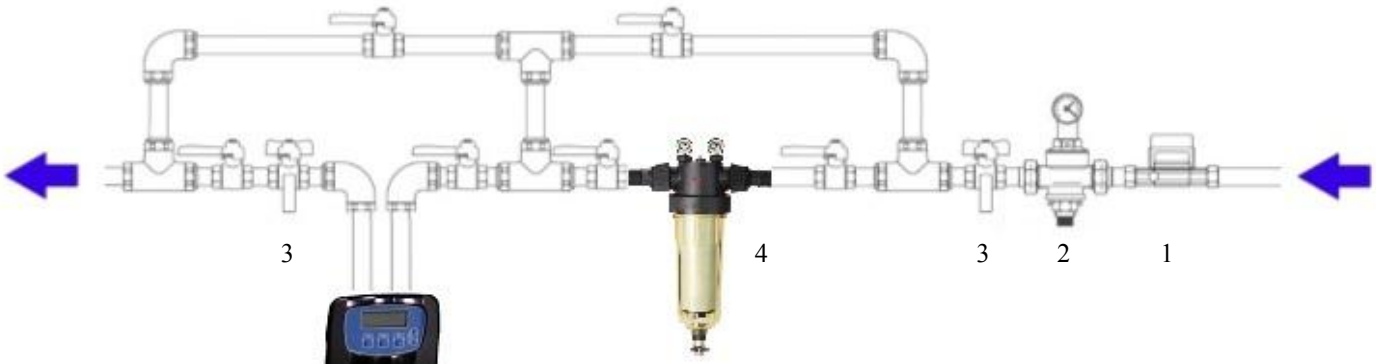

LEGGENDA:

1) Contatore
2) Riduttore di pressione (se necessario)
3) Rubinetto di prelievo
4) Pre-filtro di sicurezza
5) Addolcitore

S.A.E. Snc
V.le Palladio, 11/1 - 35020 Sant'Angelo di P. (PD)
Tel. 049 97 10 500 - Fax 049 97 05 604
info@saetrattamentoacqua.it - www.saetrattamentoacqua.it