SAE
TRATTAMENTO ACQUA

Manuale d'uso e manutenzione

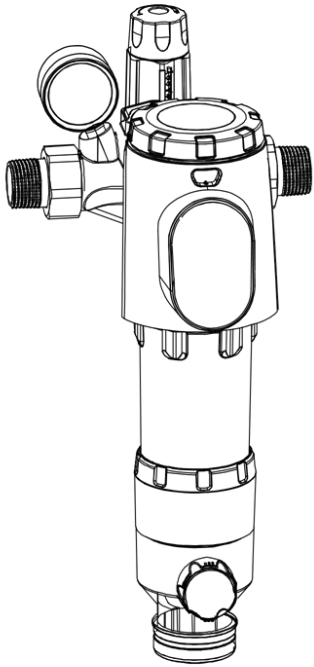

FILTRI

WASH-E-3

WASH-M-3

WASH-L-3

WASH-E-4

WASH-M-4

WASH-L-4

Il marchio “SAE” appartiene a SAE TRATTAMENTO ACQUA SRL che si riserva tutti i diritti e ne vieta espressamente ogni uso non autorizzato.

Manuale d’istruzioni **“FILTRI WASH E,M,L versioni 3 e 4”**

Rev. 1 - 19 Aprile 2022. Tutti i diritti riservati.

Nessuna parte del presente manuale d’uso e manutenzione può essere copiata, riprodotta e diffusa in qualsiasi mezzo fisico e/o elettronico, senza l’autorizzazione e il permesso scritto di SAE.

Prima di installare e utilizzare questa apparecchiatura, l’utilizzatore finale deve leggere attentamente e in ogni sua parte il presente manuale d’uso e manutenzione.

Questo manuale è pubblicato da SAE e fornisce all’utilizzatore finale le principali informazioni di carattere generale in grado di evitare danni a se stessi e alle apparecchiature. Per un uso sicuro e soddisfacente del prodotto l’utilizzatore deve attenersi scrupolosamente a quanto indicato nel presente manuale d’istruzioni, effettuando inoltre un corretto programma di manutenzione ordinaria.

Per la manutenzione ordinaria e straordinaria dell’apparecchiatura è indispensabile utilizzare parti di ricambio e accessori originali.

SAE declina ogni responsabilità per eventuali danni procurati all’apparecchio, alle persone o alle cose, derivanti dalla non osservanza delle norme contenute nel presente manuale. Rimane in ogni caso esclusa qualsiasi altra responsabilità ed obbligazione per altre spese, danni e perdite dirette e indirette, incidentali, speciali e consequenziali derivanti dall’uso o dalla impossibilità dell’uso dell’apparecchiatura, sia totale che parziale.

SAE si riserva il diritto in qualsiasi momento e senza alcun preavviso, di apportare al documento le eventuali modifiche necessarie alla correzione di errori tipografici e imprecisioni o all’incremento delle informazioni e aggiornamento delle caratteristiche tecniche del prodotto.

INDICE

1.0	**INFORMAZIONI GENERALI**	Pag. 4
1.1	Avvertenze	Pag. 5
2.0	**GARANZIA**	Pag. 6
3.0	**GENERALITA'**	Pag. 7
4.0	**DATI TECNICI**	Pag. 7
5.0	**DIMENSIONI**	Pag. 8
6.0	**ESPLOSI**	Pag. 10
7.0	**INSTALLAZIONE**	Pag. 12
8.0	**AVVIAMENTO**	Pag. 13
9.0	**MANUTENZIONE ORDINARIA**	Pag. 14
10.0	**RIDUTTORE DI PRESSIONE**	Pag. 16
11.0	**DICHIARAZIONE DI CONFORMITA'**	Pag. 17

1.0 INFORMAZIONI GENERALI

Caro cliente, grazie per aver scelto un prodotto SAE Tutti i nostri prodotti sono progettati e costruiti secondo particolari specifiche ed elevati standard di qualità, per adattarsi agevolmente a tutte le condizioni di utilizzo.

ATTENZIONE!!!

Prima di installare e utilizzare questo filtro consigliamo vivamente di leggere attentante e in ogni sua parte il presente manuale d'istruzioni, in quanto contiene importanti informazioni in grado di evitare danni a se stessi e alle apparecchiature. Per ogni dubbio o chiarimento in merito all'utilizzo e alle prescrizioni di sicurezza dell'apparecchiatura è a disposizione della clientela il nostro ufficio tecnico, dal lunedì al venerdì in orario d'ufficio (mattina 08:30 -12:30 pomeriggio 14:00-18:00) che potrà fornire con professionalità tutte le informazioni tecniche necessarie al caso.

Questo manuale d'uso e manutenzione è in grado di fornire tutte le informazioni utili necessarie per una corretta installazione del prodotto e per una manutenzione appropriata che consenta di ottenere i migliori risultati e durata nel tempo, sono inoltre elencate alcune procedure utili a risolvere problematiche di funzionamento che eventualmente si vadano a creare durante il suo utilizzo. Per un uso sicuro e soddisfacente del prodotto l'utilizzatore deve attenersi scrupolosamente a quanto indicato nel presente manuale d'istruzioni, effettuando inoltre un puntuale e corretto ciclo di manutenzione ordinaria.

L'impianto può anche essere utilizzato in numerosissimi impieghi di tipo tecnologico nel settore dell'industria e dei servizi.

Il presente manuale d'istruzioni contiene ogni elemento utile per una corretta installazione, regolazione, uso, manutenzione e deve essere conservato con cura per eventuali future consultazioni.

Quest'apparecchiatura necessita di una regolare manutenzione periodica al fine di garantire i requisiti di potabilità dell'acqua potabile trattata ed il mantenimento dei miglioramenti come dal produttore.

1.1 AVVERTENZE

- Al momento del ricevimento della merce assicurarsi dell'integrità dei materiali e in caso di danni procurati all'apparecchio e/o agli accessori, prima di compiere qualsiasi altra operazione, avvisare immediatamente il rivenditore. Verificare inoltre che all'interno della scatola siano presenti tutti gli accessori.

- Il disimballo dell'apparecchiatura deve essere effettuato in prossimità del punto d'installazione. Gli elementi dell'imballaggio (sacchetti di plastica, cartone, elementi in polistirolo, nastro adesivo, ecc.) vanno rimossi immediatamente e non devono essere lasciati alla portata dei bambini in quanto potenziale fonte di pericolo. Gli elementi dell'imballaggio sono riciclabili al 100% e per il loro smaltimento consigliamo di seguire le normative locali.

- Ogni operazione di installazione, manutenzione e verifica di funzione dell'apparecchiatura deve essere eseguito esclusivamente da personale specializzato. Prima del collegamento idraulico verificare inoltre che la pressione di rete sia compresa fra 1 e 10 bar. Se la pressione di rete è superiore a 10 bar, a monte dell'apparecchiatura dovrà essere installato **obbligatoriamente** un riduttore di pressione per evitare danni alle parti idrauliche e/o malfunzionamenti. Qualora, invece, sia inferiore ai 1 bar si dovrà provvedere all'installazione di un sistema di pressurizzazione.

- Per la manutenzione ordinaria e straordinaria dell'apparecchiatura è indispensabile utilizzare parti di ricambio e accessori originali. Il costruttore declina ogni responsabilità per eventuali danni procurati all'apparecchio, alle persone o alle cose, derivanti dalla non osservanza delle norme contenute nel presente manuale di uso e manutenzione.

2.0 GARANZIA

SAE garantisce che questo apparecchio è esente da difetti di fabbricazione ed è stato preventivamente sottoposto con esito positivo ad accurati controlli e a severi test di collaudo. La garanzia ha valore per un periodo di **24 MESI (ventiquattro)** a partire dalla data di consegna e a tal proposito farà fede il documento fiscale comprovante l'acquisto. Entro i suddetti termini SAE s'impegna a fornire gratuitamente i pezzi di ricambio per la sostituzione di quelle parti che, a suo insindacabile giudizio, presentano difetti di fabbricazione, oppure ad effettuarne la riparazione presso la sede di Padova o presso i centri di assistenza tecnica autorizzati. In ogni caso SAE avrà la facoltà di sostituire l'apparecchio qualora i rimedi citati siano stati con esito negativo o risultino impossibili o eccessivamente onerosi. L'eventuale sostituzione o riparazione in garanzia non prolungherà e non rinnoverà la durata del periodo di garanzia e l'apparecchio o le parti sostituite dovranno essere restituite alla SAE che ne riacquisterà la proprietà. Non è ammesso l'invio del prodotto alla casa madre senza esplicita autorizzazione scritta e in ogni caso SAE non è tenuta direttamente a fornire assistenza tecnica sul posto. SAE si riserva il diritto di respingere eventuali colli non correttamente imballati o privi dei necessari documenti attestanti l'autorizzazione al reso. L'eventuale assistenza tecnica sul posto dovuta a malfunzionamenti che non ricadano nella copertura della garanzia è in ogni caso soggetta al pagamento dei normali costi di manodopera, ricambi, materiali di consumo, spese di viaggio e di trasferta. Nel caso in cui sia stato il rinvio del prodotto alla casa madre, il cliente dovrà pagare i costi di spedizione sia in andata che in ritorno, provvedendo inoltre a imballare correttamente l'apparecchiatura per evitare danni durante il trasporto, in ogni caso S.A.E. non si riterrà responsabile di eventuali danni procurati all'apparecchio sia durante il viaggio di andata che di ritorno all'acquirente. Durante il periodo di validità della garanzia SAE può, a sua discrezione, riparare o sostituire l'apparecchio difettoso o fornire parti di esso in sostituzione di quelle difettose. Se SAE o il centro di assistenza tecnica autorizzato accerta la presenza di difetti di costruzione, l'utente avrà il diritto alla riparazione o sostituzione gratuita delle parti difettose. La garanzia è valida solo se il prodotto è stato installato rispettando le normative vigenti, in ogni caso sono esclusi dalla garanzia gli interventi inerenti l'installazione e l'allacciamento alla linea di alimentazione, nonché tutte quelle parti sottoposte a normale usura durante il funzionamento. La presente garanzia non è valida nel caso in cui l'apparecchiatura venga utilizzata senza rispettare le istruzioni riportate nel presente libretto di uso e manutenzione, venga smontata o modificata da personale non autorizzato, oppure per la manutenzione ordinaria e straordinaria sia stato fatto uso di ricambi non originali. La garanzia inoltre non ha effetto in caso di inadempimento degli obblighi contrattuali, uso anomalo ed improprio, negligenza e trascuratezza nell'uso e nella manutenzione. Rimane in ogni caso esclusa qualsiasi responsabilità ed obbligazione per altre spese, danni, perdite dirette e indirette, incidentali, speciali e consequenziali derivanti dall'uso o dalla impossibilità d'uso dell'apparecchiatura sia totale che parziale. Allo scadere dei 24 mesi di garanzia SAE si riterrà sciolta da ogni responsabilità e dagli obblighi precedentemente descritti. Per ogni controversia è competente in linea esclusiva il foro giudiziario di Padova.

3.0 GENERALITA’

La gamma di filtri per l'acqua WASH è progettata per filtrare l'acqua limpida con solo bassi livelli di sostanze in sospensione, del tipo acqua di città, acqua piovana, acqua di pozzo, acqua di sorgente.

Possono essere filtrati anche altri tipi di liquidi non aggressivi. I possibili ambiti di utilizzo saranno in ambito domestico, situazioni industriali, pubbliche e agricole.

I materiali utilizzati per la realizzazione del filtro sono idonei alla filtrazione di alimenti liquidi ad uso potabile.

4.0 DATI TECNICI

Modello	*Attacchi*	*Portata*	Perdita di cario	*Pressione max.*	*Temp.*	*Grado di filtrazione*
		m^3°f	Bar	bar	°C	Micron
WASH-E-3	1” con codoli da ¾”	3	0,2	10	5-40	40
WASH-M-3	1” con codoli da ¾”	3	0,2	10	5-40	40
WASH-L-3	1” con codoli da ¾”	3	0,2	10	5-40	40
WASH-E-4	1” con codoli da ¾”	4	0,2	10	5-40	40
WASH-M-4	1” con codoli da ¾”	4	0,2	10	5-40	40
WASH-L-4	1” con codoli da ¾”	4	0,2	10	5-40	40

Questo prodotto è progettato e costruito solo per il trattamento di acque di acquedotto.

Se il filtro viene impiegato ad uso potabile le caratteristiche dell’acqua di alimento devono essere conforme al D.L. n. 31/01

5.0 DIMENSIONI

WASH-E-3

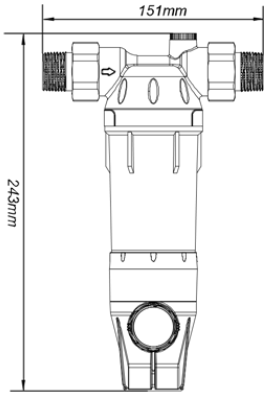

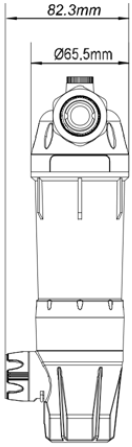

WASH-M-3

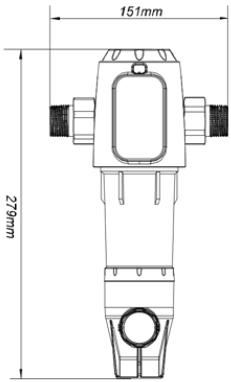

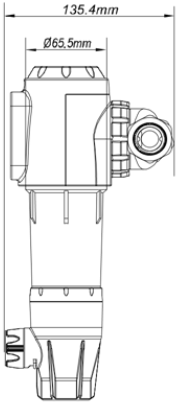

WASH-L-3

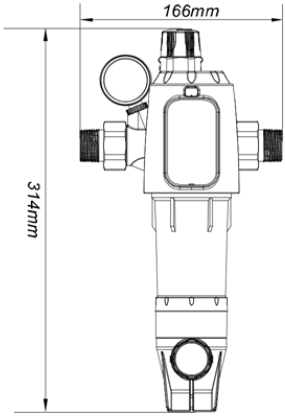

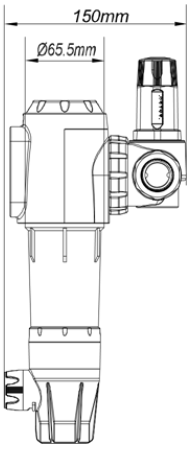

WASH-E-4

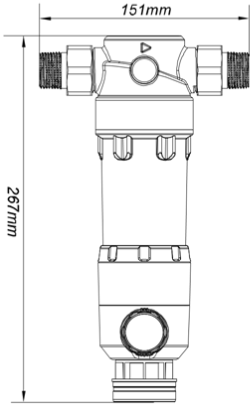

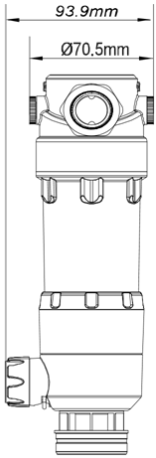

WASH-M-4

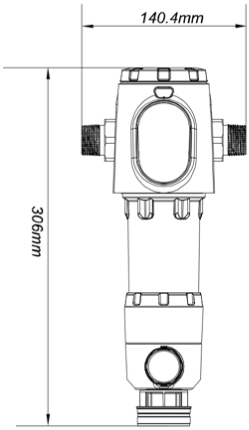

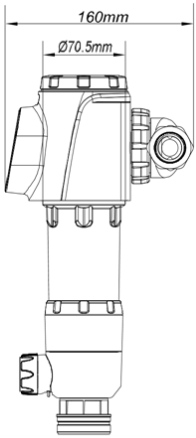

WASH-L-4

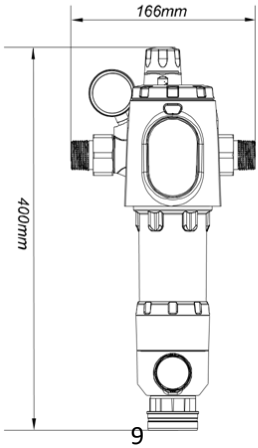

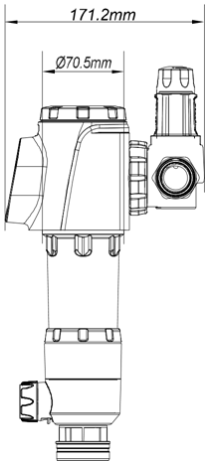

6.0 ESPLOSI

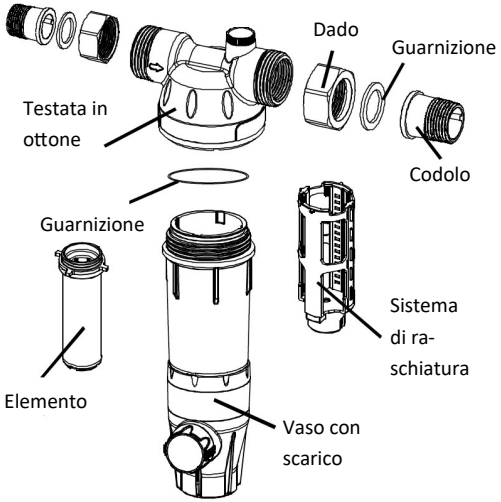

WASH-E-3

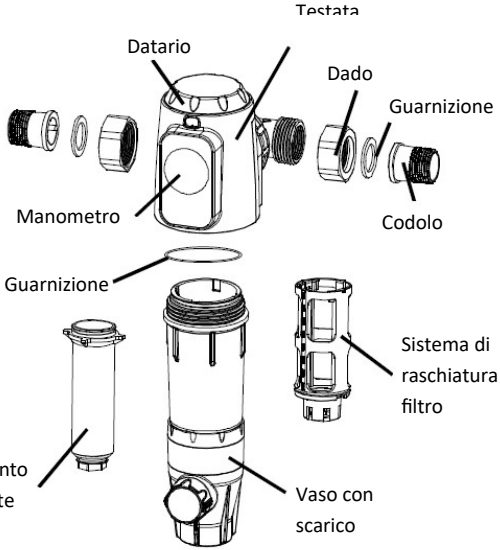

WASH-M-3

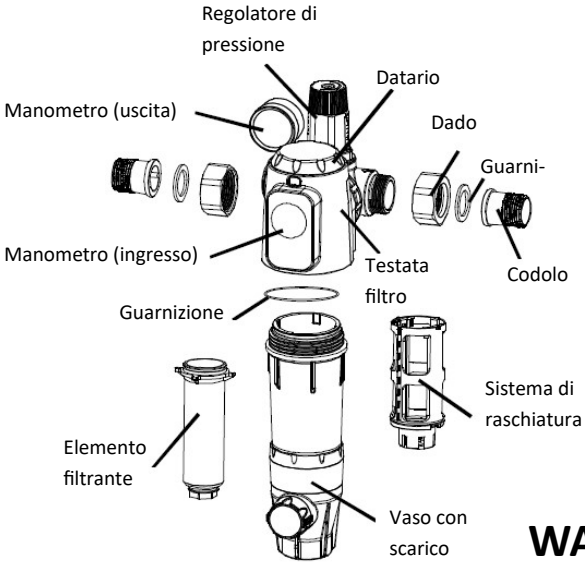

WASH-L-3

WASH-E-4

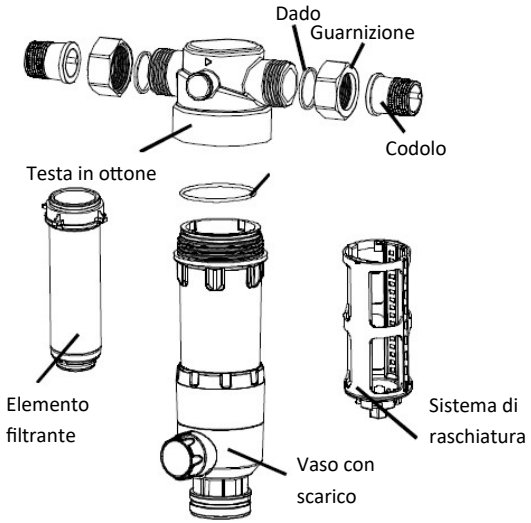

WASH-M-4

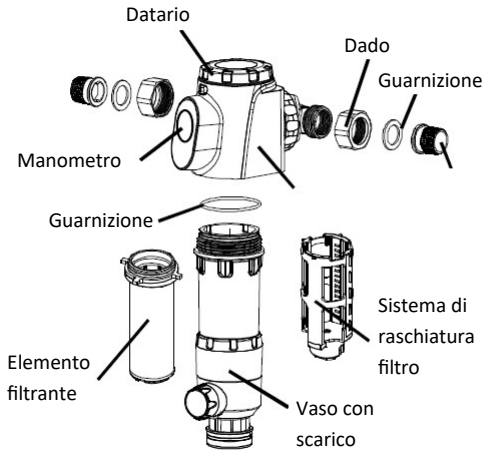

WASH-L-4

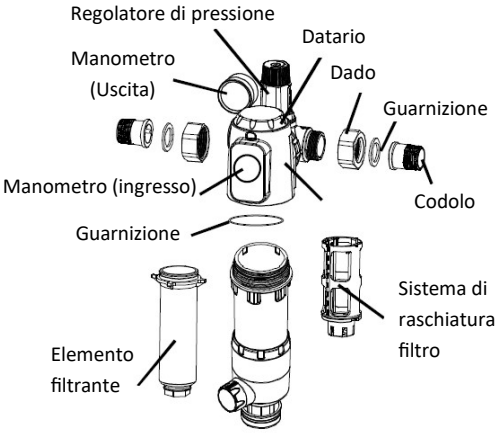

7.0 INSTALLAZIONE

⇒ I filtri devono essere montati con le corrette procedure, da personale qualificato: devono essere privo di sollecitazioni meccaniche, con le tubazioni a monte ea valle allineate. La distanza tra gli accoppiamenti deve essere corretto per evitare di provocare qualsiasi tensione o sollecitazione di compressione su loro.

⇒ La posizione ideale per il filtro dell'acqua WASH è direttamente all'ingresso dell'impianto (dopo il contatore o la pompa). Assicurarsi che la direzione del flusso d'acqua corrisponda alla direzione della freccia sulla testa del filtro.

⇒ Il filtro viene fornito completo e pronto per l'installazione. L'attrezzatura fornita include un set di 2 codoli filettati, 2 guarnizioni piane, una cartuccia filtrante da 40µ.

⇒ L'utilizzo di connessioni rimovibili consentirà di rimuovere facilmente il filtro dall'installazione a una data successiva, se necessario.

⇒ Si consiglia di creare un by-pass con tre chiavi d'arresto (vedi foto) in modo tale da agevolare le operazioni di manutenzione. Eventualmente è possibile acquistare il nostro sistema "Bypasso" che velocizza le operazioni d'installazione.

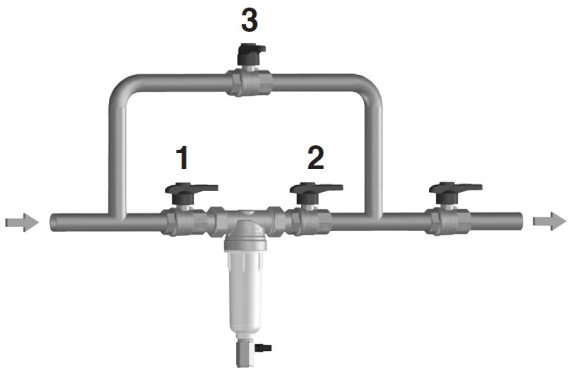

Leggenda:

1) Valvola in ingresso al filtro
2) Valvola in uscita al filtro
3) Valvola di By-pass

8.0 AVVIAMENTO

1. E’ necessario sciacquare il filtro dopo l’installazione
2. Prima di effettuare un lavaggio del filtro, assicurarsi che il tubo di scarico sia collegato o posizionare sotto il filtro un contenitore per raccogliere l’acqua di scarico.
3. Ruotare la manopola dello scarico in senso orario di 90°, quindi ruotare la ghiera inferiore in senso orario e antiorario per pulire efficacemente l’elemento filtrante.
4. In base alla qualità dell’acqua, è necessario sciacquare il filtro almeno una volta al mese per almeno 30 secondi.
5. Qualora la cartuccia presenti uno strato di intasamento ostinato è consigliabile eseguire lo smontaggio completo ed una pulizia più accurato. (Questa procedura è consigliabile farla fare ad una persona qualificata).

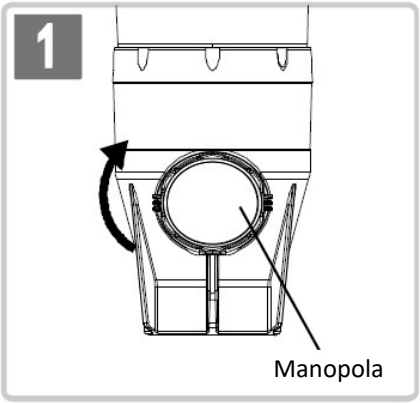

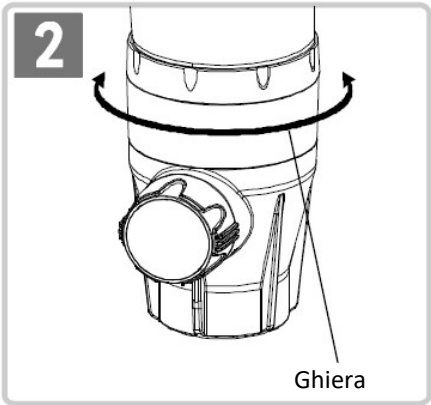

9.0 MANUTENZIONE ORDINARIA

Si consiglia di smontare l'elemento filtrante se lo sporco presente non si rimuove con un normale ciclo di pulizia.

Effettuare i seguenti passaggi per lo smontaggio:

1. Per mezzo dell'apposita chiave data in dotazione svitare il vaso;
2. Estrarre l'elemento filtrante;
3. Estrarre il sistema di raschiatura;
4. Pulire accuratamente sia l'elemento filtrante che il gruppo di raschiatura. Si raccomanda di pulire per mezzo di spugne o spazzolini con setole morbide. L'utilizzo di spazzole di materiale duro o acciaio e di lance ad alta pressione può rompere o deteriorare l'elemento filtrante o il sistema di raschiatura.

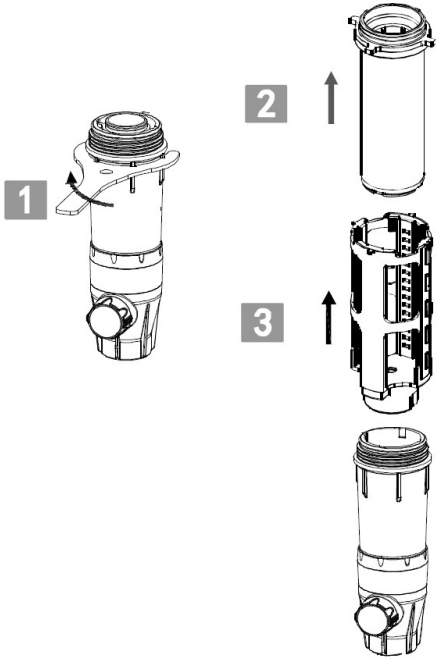

Per il montaggio seguire la seguente procedura:

1. Allineare il sistema di raschiatura assicurandosi di inserirlo nel fissaggio inferiore.
2. Allineare i quattro piedini dell'elemento filtrante in corrispondenza dei quattro alloggiamenti presenti nel vaso del filtro.
3. Riavvitare il vaso sulla testata prestando attenzione che la guarnizione di tenuta sia pulita e controllare la presenza di eventuali perdite.

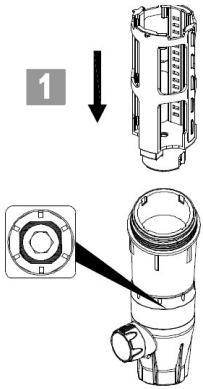

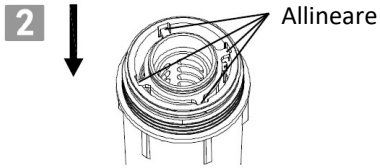

DATARIO

Le versioni WASH-M-3 e WASH-M-4 sono dotate di datario. Questo sistema serve per ricordarsi quanti mesi sono passati dall'ultima pulizia del filtro.

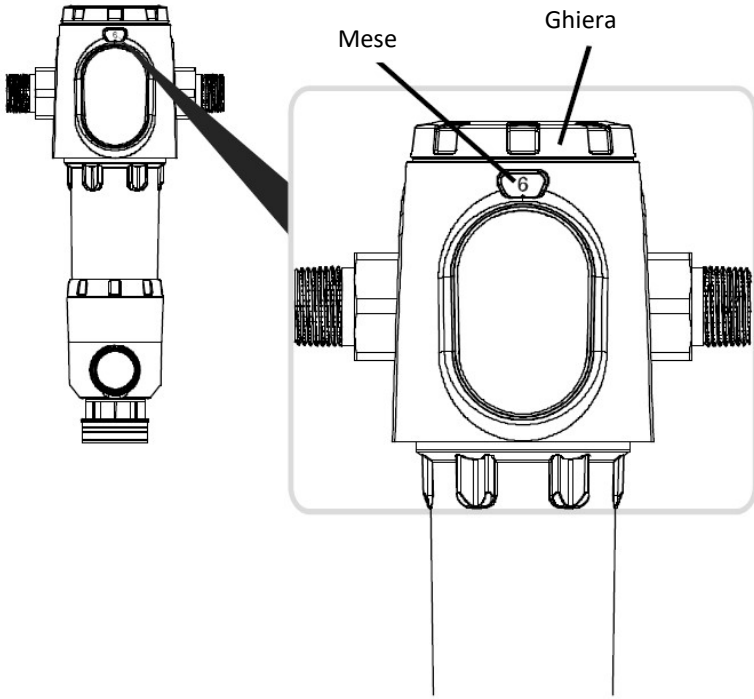

Ogni volta che si effettua una pulizia è consigliato impostare sul datario il numero del mese corrente tramite la rotazione della ghiera posta in cima al filtro.

10.0 RIDUTTORE DI PRESSIONE

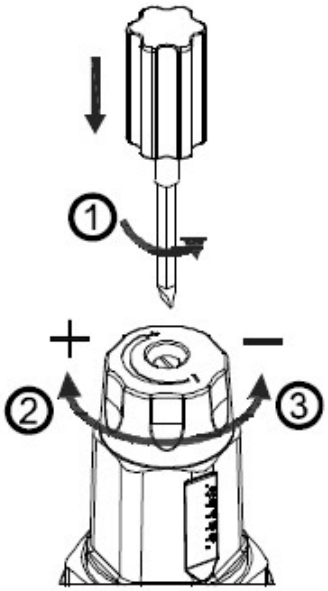

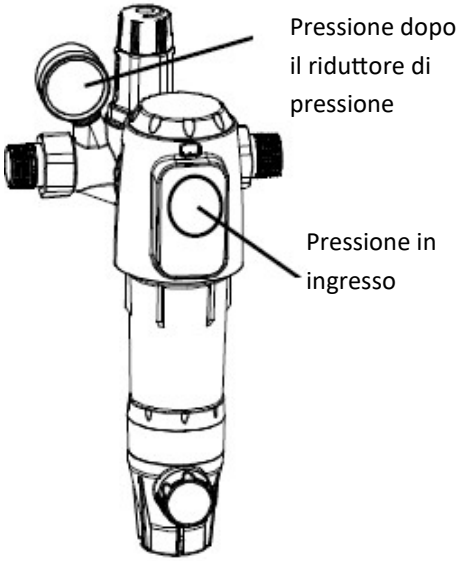

I riduttori di pressione sono installati nella versione “L” e possono prevenire danni causati da alte pressioni o colpi d’ariete. La pressione in uscita è impostata di fabbrica a 4 bar ma può essere regolata da 1 a bar, tramite le seguenti istruzioni:

1. Per messo di un cacciavite piatto svitare la vite di bloccaggio.
2. Per aumentare la pressione: girare la manopola verso il (+) ed osservare il manometro. (La pressione in uscita è sempre inferiore a quella in ingresso).
3. Per diminuire la pressione: girare la manopola verso il (-)
4. Quando si raggiunge la pressione desiderata avvitare la vite di bloccaggio.

11.0 DICHIARAZIONE DI CONFORMITA’

SAE
TRATTAMENTO ACQUA

DICHIARAZIONE DI CONFORMITA’

Il costruttore SAE TRATTAMENTO ACQUA SRL con sede in viale A. Palladio, 11/1, 35020 Z.A. di Vigorovea, Sant’Angelo di Piove (PD), dichiara sotto la sua esclusiva responsabilità, che la seguente apparecchiatura denominata:

FILTRO WASH-E/M/L-3/4

E’ stata costruita rispettando le normative vigenti e in conformità delle seguenti normative e direttive vigenti:

- DM 25/2012 recante le disposizioni tecniche concernenti le apparecchiature destinate al trattamento di acque potabili.
- DM 174 del 06 aprile 2004 concernenti i materiali e le componentistiche che possono essere utilizzati negli impianti fissi di captazione, trattamento e distribuzione acque destinate al consumo umano.
- Decreto Legislativo 31/02001, attuazione della direttiva 98/83/CE relativa alla qualità delle acque destinate al consumo umano.

Sant’Angelo di Piove, 19/04/2022

12.0 RISOLUZIONE DEI PROBLEMI

Problema	Possibili cause	Possibili soluzioni
Nessun passaggio d'acqua	1) Alimentazione idrica mancante 2) Valvola in ingresso chiusa	1) Ripristinare l'alimentazione idrica 2) Aprire la valvola
Passaggio d'acqua inadeguato	1) Valvola in ingresso non completamente aperta 2) Filtro ostruito	1) Aprire completamente la valvola 2) pulire il filtro
Perdite sulle connessioni	1) Collegamenti non sono fissati. 2)Guarnizione danneggiata	1) Usare una chiave per fissarli. 2) Sostituire guarnizione
Manometro non visualizza la pressione	1) Manometro danneggiato 2) Nessuna alimentazione idrica	1) Sostituire il manometro 2) Aprire l'alimentazione idrica

SAE

TRATTAMENTO ACQUA

V.le A. Palladio 11/1 - 35020 Sant'Angelo di P. (PD)

Tel. 049 9710500 - Fax 049 9705604

www.saetrattamentoacqua.it

info@saetrattamentoacqua.it