Filtro pulente AP500

Funzione

Filtro autopulente a scuotimento, ad uso domestico e tecnologico per il trattamento acqua potabili in generale a pH neutro, per la filtrazione di particelle in sospensione e sedimenti (sabbia, limo, scaglie di ruggine, ecc.). L'eliminazione di tali sostanze oltre a prevenire fenomeni corrosivi assicura una protezione igenico-sanitaria contro le impurità che potrebbero essere ingerite tramite cibi e bevande.

Caratteristiche principali

Il contenitore è realizzato in 3 pezzi: testata e ghiera in polipropilene caricato mentre il vaso è in SAN trasparente. Gli attacchi IN/OUT sono filettati femmina e dotati di inserti in ottone. La ghiera di fissaggio ha lo scopo di facilitare le operazioni di smontaggio e rimontaggio del contenitore durante le operazioni di sostituzione della cartuccia. Sul fondo del vaso è presente un rubinetto con portagomma per la pulizia della cartuccia filtrante. I filtri sono tutti predisposti per il montaggio a parete mediante le opportune staffe. Il filtro viene fornito con cartuccia filtrante in nylon da 60 micron.

Manutenzione

Per la pulizia ordinaria della cartuccia e sufficiente aprire per qualche secondo il rubinetto sul fondo del vaso. Per la sostituzione o la pulizia della cartuccia filtrante, chiudere il flusso dell'acqua o, se installato un By-pass, isolare il contenitore. Togliere la pressione dell'apparecchio svitando la valvolina di sfiato, poi svitare la ghiera usando l'apposita chiave. Dopo aver tolto la cartuccia usata, pulire il contenitore e quindi effettuare la sostituzione o pulizia della cartuccia. Per la pulizia dei contenitori usare esclusivamente spugne e acqua corrente. Evitare l'uso di alcool, solventi e detergenti. La pulizia va effettuate almeno ogni volta che si sostituisce la cartuccia filtrante. In caso di caduta del contenitore durante l'operazione di manutenzione o pulizia, si consiglia di effettuare la sostituzione del contenitore stesso in quanto potrebbero essere avvenute delle micro rotture che, anche se non visibili, potrebbero causare la rottura completa del contenitore. Prima di riavvitare il vaso alla testata, assicurarsi che l'O-ring sia ben posizionato e quindi riaprire il flusso dell'acqua lasciando aperta la valvolina di sfiato sino alla fuoriuscita di tutta l'aria dal contenitore. Accertarsi che il contenitore prima di essere usato sia perfettamente avvitato, altrimenti possono verificarsi perdite d'acqua e allagamenti.

S.A.E. snc di Calore Giorgio & C. - Viale Palladio, 11/1 - 35020 Sant'Angelo di Piove di Sacco (PD)
Tel. 049/9710500 – Fax. 049/9705604 - www.saetrattamentoacqua.it - info@saetrattamentoacqua.it

Istruzioni per l'installazione

L'utilizzo del contenitore porta cartucce deve tenere conto dei limiti di pressione d'esercizio. Non devono essere né installati né immagazzinati in ambienti esposti al sole o al gelo. I raggi ultravioletti, le alte temperature così le temperature troppo basse , possono limitare la durata dell'apparecchio o pregiudicarne l'integrità sino alla rottura.

Usare raccordi flessibili con filettatura cilindrica a passo gas (fig. B) Non usare raccordi conici né tubature filettate direttamente sul contenitore (fig. C). Nell'effettuare l'operazione di montaggio prevedere uno spazio operativo (fig. A) ed un BY-PASS che permetta di isolare l'impianto durante la manutenzione o sostituzione (fig. B).

Nella fase di montaggio non utilizzare paste sigillanti, siliconi o canapa ma solo TEFLON (fig. D).

(Fig.A)

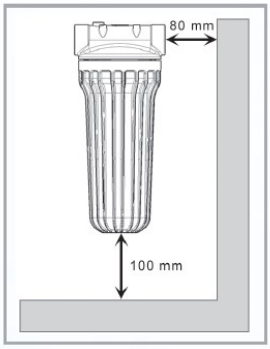

(Fig.B)

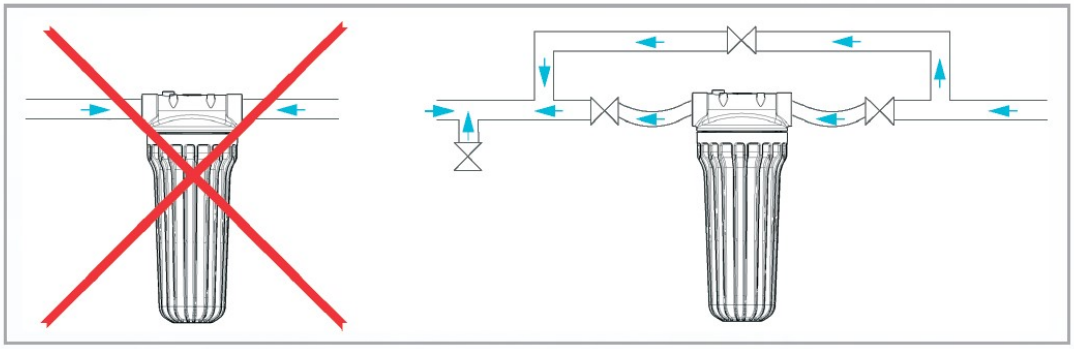

(Fig.C)

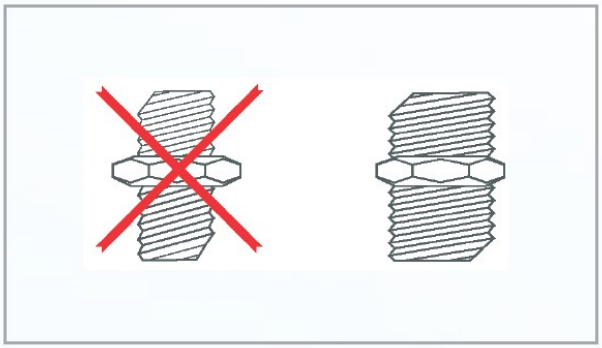

(Fig.D)

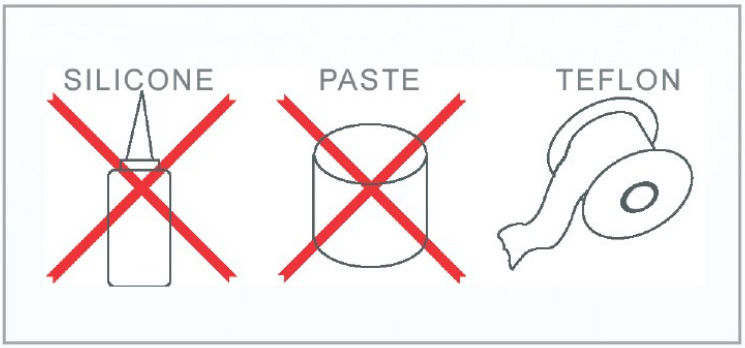

Dati tecnici

Lunghezza cartuccia 9”¾				
	FIAP5001	FIAP5003	FIAP5005	FIAP5007
Attacchi	½”	¾”	1”	1”¼
Portata a vuoto	6,0 m^3/h	6,5m^3/h	7,0 m^3/h	13,0 m^3/h
Pressione max.	8 bar			
Temp. Acqua	Minima 0°C - Massima +40°C			

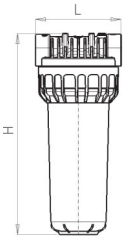

L=123mm	H=418mm

Lunghezza cartuccia 20”				
	FIAP5002	FIAP5004	FIAP5006	FIAP5008
Attacchi	½”	¾”	1”	1”¼
Portata a vuoto	6,0 m^3/h	6,5m^3/h	7,0 m^3/h	13,0 m^3/h
Pressione max.	8 bar			
Temp. Acqua	Minima 0°C - Massima +40°C			

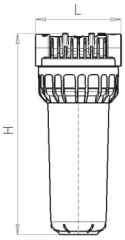

L=123mm	H=668mm