Contenitore per cartucce in plastica serie 3P

Funzione

Contenitore per cartucce ad uso domestico e tecnologico per il trattamento acqua potabili in generale a pH neutro, per la filtrazione di particelle in sospensione e sedimenti.
All'interno del contenitore si possono alloggiare cartucce lavabili o a perdere che consentono la rimozione dall'acqua di sostanze solide (sabbia, limo, scaglie di ruggine, ecc.). L'eliminazione di tali sostanze oltre a prevenire fenomeni corrosivi assicura una protezione igenico-sanitaria contro le impurità che potrebbero essere ingerite tramite cibi e bevande.

Caratteristiche principali

Il contenitore è realizzato in 3 pezzi: testata e ghiera in polipropilene caricato mentre il vaso è in SAN trasparente. Gli attacchi IN/OUT sono filettati femmina e dotati di inserti in ottone. La ghiera di fissaggio ha lo scopo di facilitare le operazioni di smontaggio e rimontaggio del contenitore durante le operazioni di sostituzione della cartuccia.
I filtri sono tutti predisposti per il montaggio a parete mediante le opportune staffe.
I contenitori vengono forniti senza cartuccia filtrante.

Manutenzione

Per la sostituzione o la pulizia della cartuccia filtrante, chiudere il flusso dell'acqua o, se installato un By-pass, isolare il contenitore. Togliere la pressione dell'apparecchio svitando la valvolina di sfiato, poi svitare la ghiera usando l'apposita chiave. Dopo aver tolto la cartuccia usata, pulire il contenitore e quindi effettuare la sostituzione o pulizia della cartuccia.
Per la pulizia dei contenitori usare esclusivamente spugne e acqua corrente. Evitare l'uso di alcool, solventi e detergenti. La pulizia va effettuate almeno ogni volta che si sostituisce la cartuccia filtrante.
In caso di caduta del contenitore durante l'operazione di manutenzione o pulizia, si consiglia di effettuare la sostituzione del contenitore stesso in quanto potrebbero essere avvenute delle micro rotture che, anche se non visibili, potrebbero causare la rottura completa del contenitore.
Prima di riavvitare il vaso alla testata, assicurarsi che l'O-ring sia ben posizionato e quindi riaprire il flusso dell'acqua lasciando aperta la valvolina di sfiato sino alla fuoriuscita di tutta l'aria dal contenitore.
Accertarsi che il contenitore prima di essere usato sia perfettamente avvitato, altrimenti possono verificarsi perdite d'acqua e allagamenti.

Istruzioni per l'installazione

L'utilizzo del contenitore porta cartucce deve tenere conto dei limiti di pressione d'esercizio. Non devono essere né installati né immagazzinati in ambienti esposti al sole o al gelo. I raggi ultravioletti, le alte temperature così le temperature troppo basse , possono limitare la durata dell'apparecchio o pregiudicarne l'integrità sino alla rottura.

Usare raccordi flessibili con filettatura cilindrica a passo gas (fig. B) Non usare raccordi conici né tubature filettate direttamente sul contenitore (fig. C). Nell'effettuare l'operazione di montaggio prevedere uno spazio operativo (fig. A) ed un BY-PASS che permetta di isolare l'impianto durante la manutenzione o sostituzione (fig. B).

Nella fase di montaggio non utilizzare paste sigillanti, siliconi o canapa ma solo TEFLON (fig. D).

(Fig.A)

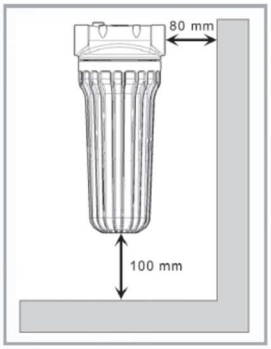

(Fig.B)

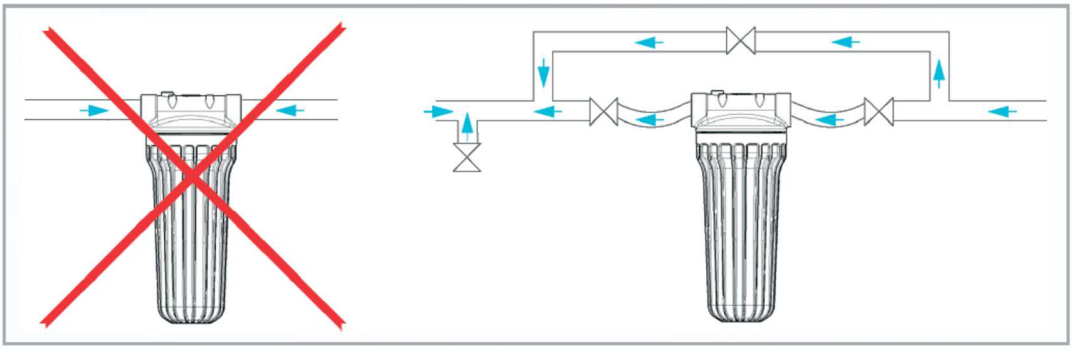

(Fig.C)

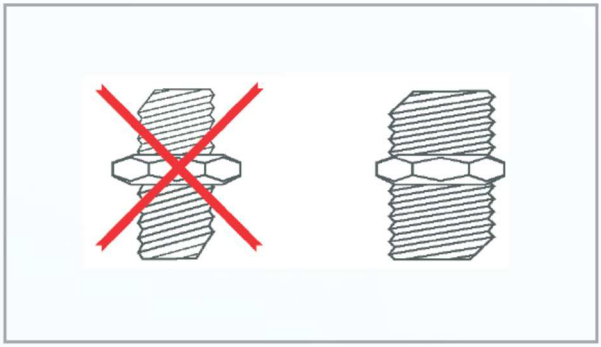

(Fig.D)

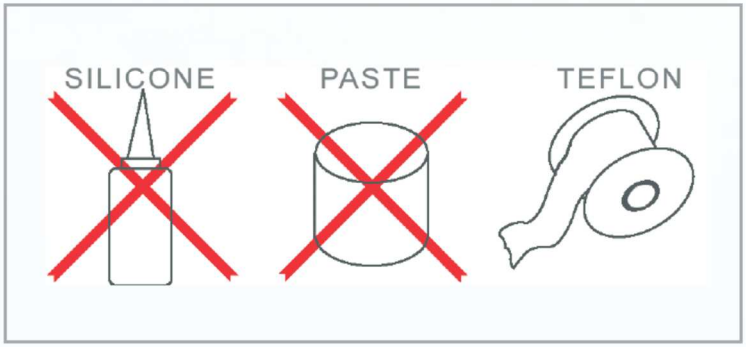

Dati tecnici

Lunghezza cartuccia 5”					
	CP3P0501	CP3P0502	CP3P0503		
Attacchi	½”	¾”	1”		
Portata a vuoto	6,0 m^3/h	6,5m^3/h	7,0 m^3/h		
Pressione max.	8 bar				
Temp. Acqua min/max	0°C / +40°C			L=133mm	H=195mm

Lunghezza cartuccia 9”¾						
	CP3P0901	CP3P0902	CP3P0903	CP3P0904	CP3P0905	
Attacchi	½”	¾”	1”	1”¼	1”½	
Portata a vuoto	6,0 m^3/h	6,5m^3/h	7,0 m^3/h	13,0 m^3/h	13,0 m^3/h	
Pressione max.	8 bar					
Temp. Acqua min/max	0°C / +40°C					L=133mm H=307mm

Lunghezza cartuccia 20”						
	CP3P2001	CP3P2002	CP3P2003	CP3P2004	CP3P2005	
Attacchi	½”	¾”	1”	1”¼	1”½	
Portata a vuoto	6,0 m^3/h	6,5m^3/h	7,0 m^3/h	13,0 m^3/h	13,0 m^3/h	
Pressione max.	8 bar					
Temp. Acqua min/max	0°C / +40°C					L=133mm H=588mm