Filtro pulente WX

Funzione

Filtro autopulente ad uso domestico e tecnologico per il trattamento acqua potabili in generale a pH neutro, per la filtrazione di particelle in sospensione e sedimenti (sabbia, limo, scaglie di ruggine, ecc.).
L'eliminazione di tali sostanze oltre a prevenire fenomeni corrosivi assicura una protezione igenico-sanitaria contro le impurità che potrebbero essere ingerite tramite cibi e bevande.

Caratteristiche principali

Il filtro è realizzato in ottone e il vaso è in PC trasparente. La testata è dotata di una flangia ruotabile a 360° con filettatura interna ed esterna oltre ad essere fornito di bocchettoni. Questo consente la versatilità di installazione in base alla conformità dell'impianto.
Il filtro è dotato di un rubinetto per la pulizia della cartuccia filtrante. Il filtro viene fornito con cartuccia filtrante in acciaio inox da 90 micron.

Funzionamento

L'acqua entra nel filtro e lambisce la superficie esterna della cartuccia filtrante trattenendo le impurità contenute nell'acqua. Le impurità più grossolane, a causa del loro peso specifico, vanno a fermarsi sul fondo del vaso, mentre quelle più piccole si fermano sulla superficie esterna della cartuccia filtrante. In fase di pulizia avviene una doppia azione: lo scarico delle impurità grossolane depositatesi sul fondo e allo stesso tempo si crea un vortice all'interno del filtro che fa si che lo sporco fermatosi sulla superficie filtranti venga rimosso e vada a finire allo scarico.

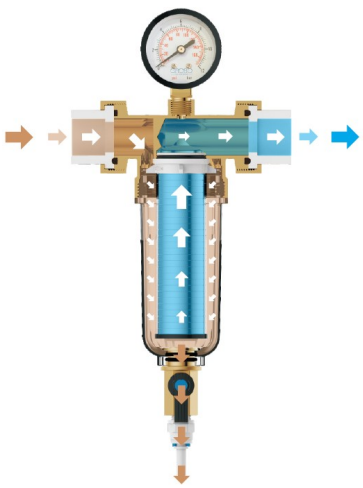

S.A.E. snc di Calore Giorgio & C. - Viale Palladio, 11/1 - 35020 Sant'Angelo di Piove di Sacco (PD)
Tel. 049/9710500 – Fax. 049/9705604 - www.saetrattamentoacqua.it - info@saetrattamentoacqua.it

Installazione

Si consiglia di prevedere un By-Pass, in modo da non interrompere il flusso in caso di sostituzione e/o smontaggio del filtro autopulente.

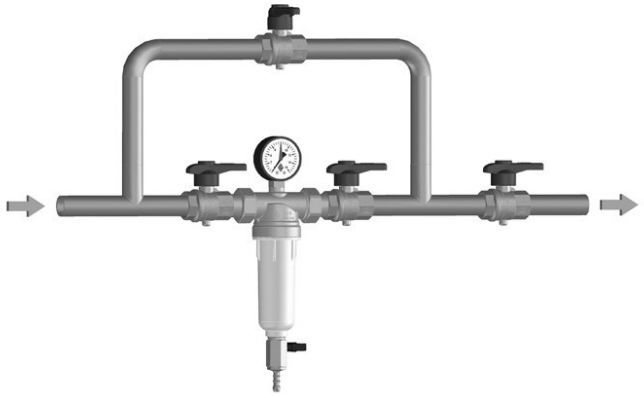

Manutenzione

Per la pulizia ordinaria della cartuccia e sufficiente aprire per qualche secondo il rubinetto sul fondo del vaso.

In caso di sporco ostinato è possibile smontare il vaso con l'apposita chiave data in dotazione.

Per la pulizia del filtro usare esclusivamente spugne e acqua corrente. Evitare l'uso di alcool, solventi e detergenti. In caso di caduta accidentale del vaso durante l'operazione di manutenzione, installazione o pulizia, si consiglia di effettuare la sostituzione del filtro in quanto potrebbero essere avvenute delle micro rotture che, anche se non visibili, potrebbero causare la rottura completa del contenitore.

Caratteristiche tecniche:

Codice	Modello	Attacchi	Portata	Grado di filtrazione	Temp. ambiente	Temp. di esercizio	Pressione di esercizio
FIWX0001	WX ½"	½"	3 mc/h	90 micron	5 - 45°C	3 - 30°C	2 - 16 bar
FIWX0002	WX ¾"	¾"	3 mc/h	90 micron	5 - 45°C	3 - 30°C	2 - 16 bar
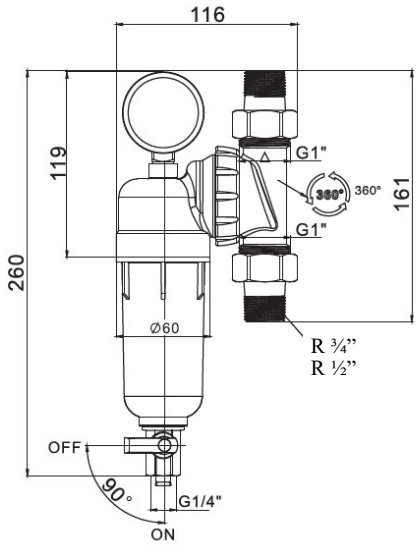
Dimensioni: